Caffitaly system

Caffitaly system professional

Model S16

Italiano	**Manuale di istruzioni**
English	**Instruction book**
Deutsch	**Bedienungsanleitung**
Français	**Mode d'emploi**
Español	**Manual de instrucciones**
Português	**Manual de instruções**
Nederlands	**Gebruiksaanwijzing**

Coffee maker
▸Safety
▸EMC
DEKRA tested

CE

- *Italiano* 8
- *English* 15
- *Deutsch* 22
- *Français* 29
- *Español* 36
- *Português* 43
- *Nederlands* 50

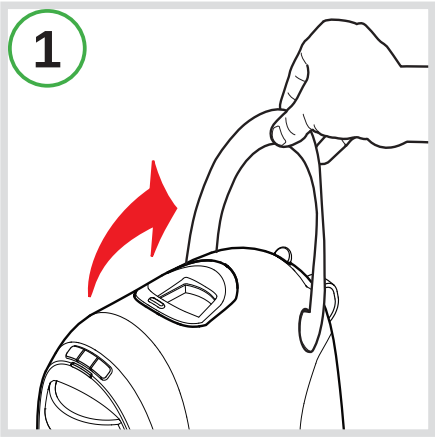
1

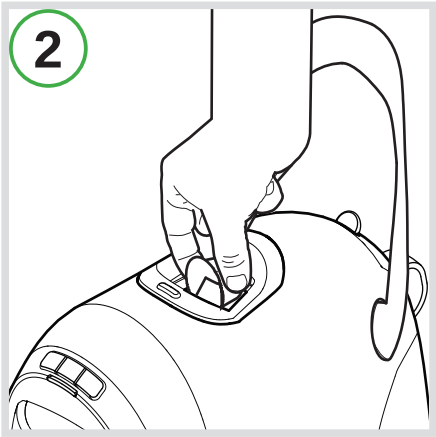
2

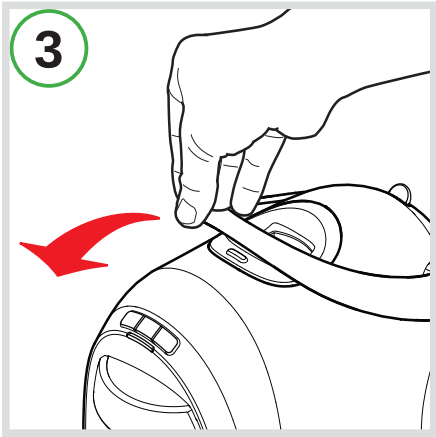
3

4

5

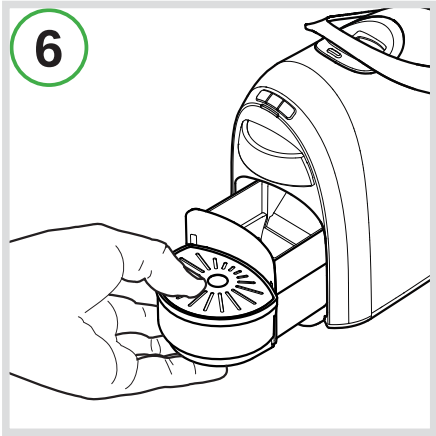
6

7

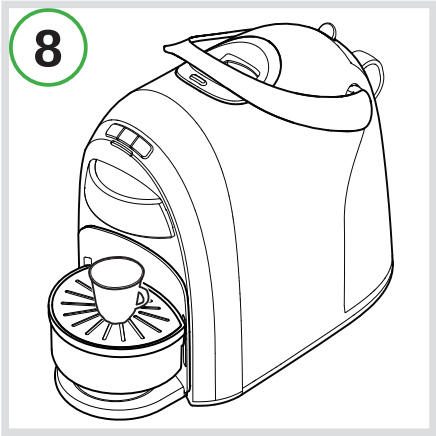
8

9

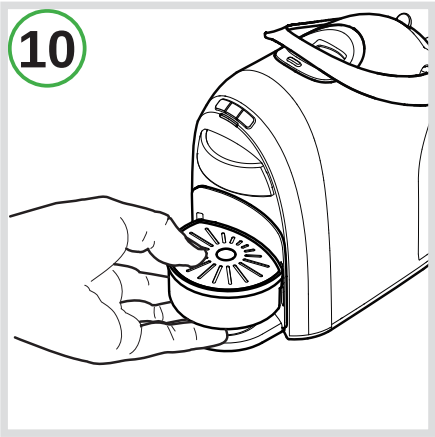
10

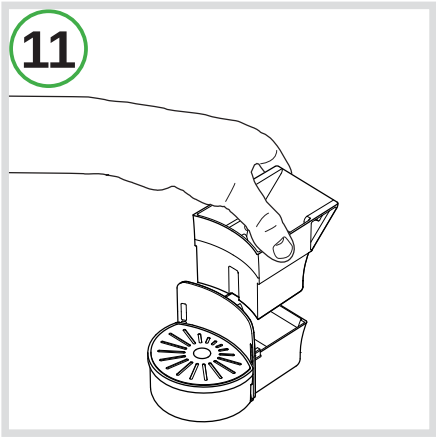
11

12

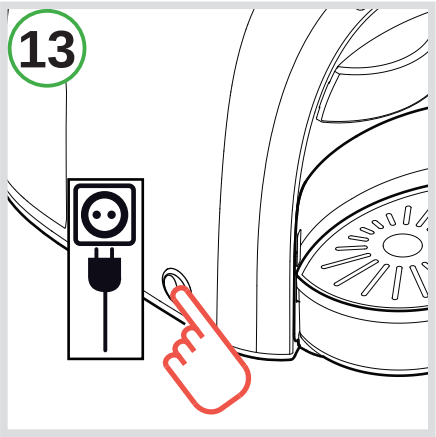
13

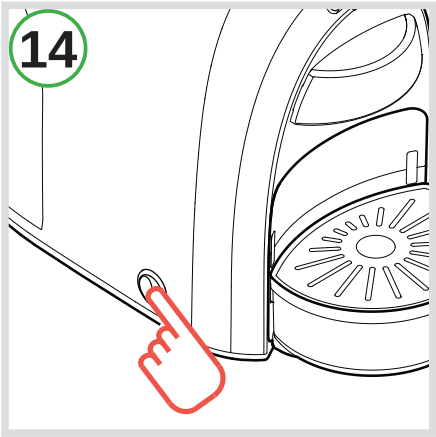
14

15

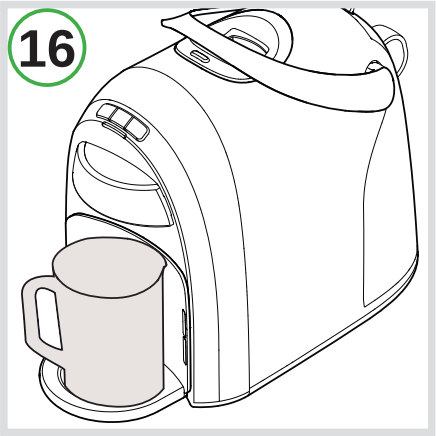
16

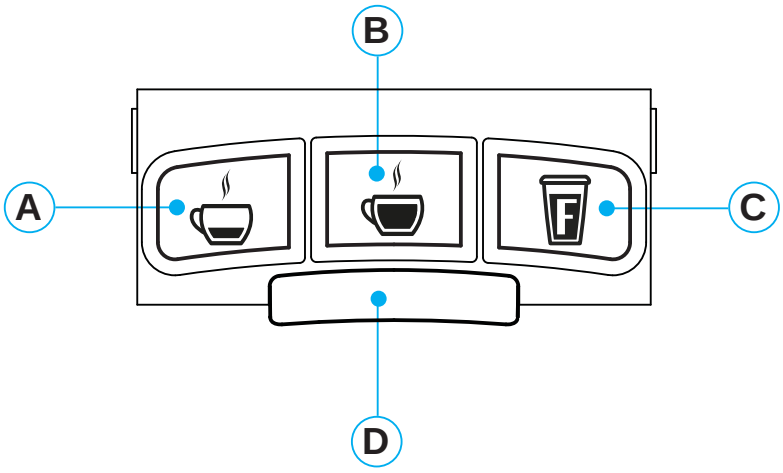
A
B
C
D

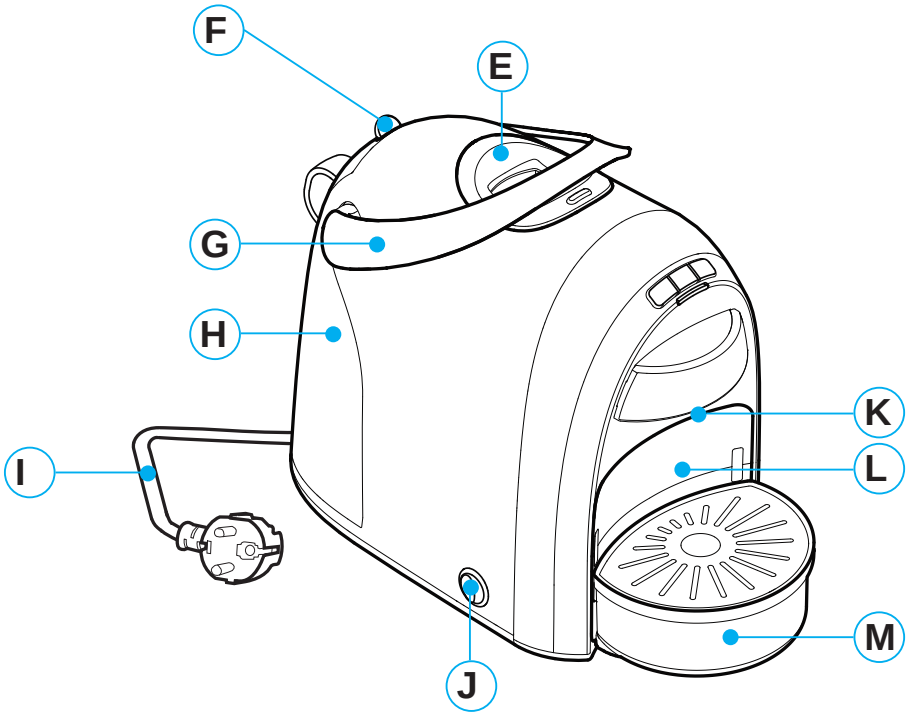
F
E
G
H
I
K
L
M
J

Italiano

A: tasto “Espresso”;
B: tasto “Caffè lungo”;
C: tasto “Caffè filtro”;
D: spia “Multifunzione”
E: vano inserimento capsula;
F: Coperchio serbatoio acqua;
G: Leva apertura / chiusura vano inserimento capsula;
H: Serbatoio acqua;
I: Cavo elettrico;
J: Interruttore generale;
K: Erogatore;
L: Cassetto capsule esauste;
M: Vasca raccogligocce;

Deutsch

A: Taste „Espresso“;
B: Taste „Großer Kaffee“;
C: Taste „Filterkaffee“;
D: „Multifunktionsanzeige“;
E: Kapselfach;
F: Klappe Wassertank;
G: Öffnungs- und Schließhebel Kapselfach;
H: Wassertank;
I: Elektrokabel;
J: Hauptschalter;
K: Auslauf;
L: Behälter für gebrauchte Kapseln;
M: Abtropfschale;

English

A: “Espresso” button;
B: “Long coffee” button;
C: “Filter coffee” button;
D: “Multifunction” indicator light;
E: Capsule compartment;
F: Water tank cover;
G: Lever for opening / closing capsule compartment;
H: Water tank;
I: Power cord;
J: Power on/off switch;
K: Dispensing spout;
L: Used capsule drawer;
M: Drip tray;

Français

A: Touche «Café expresso»;
B: Touche «Café allongé»;
C: Touche «Café filtre»;
D: Voyant «Multifonction»;
E: Logement porte-capsules;
F: Couvercle réservoir à eau;
G: Poignée d’ouverture / fermeture logement porte-capsules;
H: Réservoir à eau;
I: Câble électrique;
J: Interrupteur général;
K: Buse de distribution;
L: Réservoir à capsules usagées;
M: Bac d’égouttement;

Español

A: Tecla “Expreso”;
B: Tecla “Café largo”;
C: Tecla “Café filtro”;
D: Testigo “Multifunción”;
E: Alojamiento de cápsulas;
F: Tapa del depósito de agua;
G: Palanca de apertura / cierre del alojamiento de cápsulas;
H: Depósito de agua;
I: Cable eléctrico;
J: Interruptor general;
K: Salida del café;
L: Recipiente de cápsulas usadas;
M: Bandeja de goteo;

Nederlands

A: Toets “Espresso”;
B: Toets “Aangelengde koffie”;
C: Toets “Filterkoffie”;
D: Controlelampje “Multifunctie”
E: Ruimte voor plaatsing capsule;
F: Deksel waterreservoir;
G: Open-/sluithendel ruimte voor plaatsing capsules;
H: Waterreservoir;
I: Elektriciteitskabel;
J: Hoofdschakelaar;
K: Afgiftepunt;
L: Houder voor gebruikte capsules;
M: Druppelopvangbak;

Português

A: Tecla “Expresso”;
B: Tecla “Café longo”;
C: Tecla “Café americano”;
D: Luz indicadora “Multifunções”;
E: Compartimento de introdução das cápsulas;
F: Tampa do reservatório de água;
G: Alavanca de abertura / fecho do comp. de intr.das cápsulas
H: Reservatório de água;
I: Cabo eléctrico;
J: Botão de energia;
K: Distribuidor;
L: Bac d’égouttement;
M: Recipiente de recolha de gotas;

INDICE

Introduzione:

- Attenzione alle istruzioni (Simboli) 8
- Il vostro contatto Caffitaly System 8
- Avvertenze di sicurezza 9
- Istruzioni per l'uso e lo smaltimento 10

Installazione:

- **Al primo utilizzo o dopo un lungo periodo d'inutilizzo** 10
- Accendere l'apparecchio 10
- Segnalazioni generali di funzionamento 11
- Regolazione altezza tazza / tazzina 11

Erogazione prodotto:

- **Corretto uso dei tasti** 11
- Erogazione caffè 12
- Programmazione quantità caffè in tazza 12

Pulizia e Manutenzione:

- Risparmio energia 12
- Pulizia giornaliera 12
- Decalcificazione 13

Varie:

- Soluzione problemi 14
- Dati tecnici 14

Gentile cliente,grazie per aver scelto il nostro prodotto e per la fiducia accordataci.
Con la nostra macchina potrete gustare le vostre bevande calde preferite in ogni momento della giornata, scegliendo tra le varie capsule che Caffitaly System offre. Per esempio: un caffè espresso, o una bevanda al gusto cacao o un tè, saranno pronti in pochi secondi.

Attenzione alle istruzioni (Simboli)

Attenzione.

Questo è il simbolo di avvertenza sicurezza.
E' utilizzato per richiamare l'attenzione su possibili rischi di ferite personali.
Attenersi ai messaggi di sicurezza indicati per evitare possibili ferite o morte.

Nota Bene.

Questo è il simbolo che viene utilizzato per evidenziare alcune azioni che migliorano l'utilizzo della macchina.

Non lavabili in lavastoviglie

Consigli per la pulizia

Il vostro contatto Caffitaly System

info@caffitaly.com

Avvertenze di sicurezza

Leggere con **ATTENZIONE** le seguenti istruzioni!
Eviterete cosi' i rischi di infortuni e danni all'apparecchio.

- Questo apparecchio è destinato ad essere utilizzato in applicazioni domestiche e similari come ad esempio: aree cucina per il personale di negozi, uffici e altri ambienti di lavoro; in alberghi, agriturismo, motel, Bed & Breakfast e altri ambienti di tipo residenziale.
- Utilizzare esclusivamente le apposite capsule specifiche per il sistema Caffitaly System.
- Qualsiasi altro utilizzo non previsto da queste istruzioni può essere causa di danni alle persone e fa decadere la garanzia. Il costruttore non risponde per danni derivanti da un uso improprio dell'apparecchio.
- Dopo aver tolto l'imballaggio, assicuratevi dell'integrità dell'apparecchio. In caso di presenza di danni, o al primo segnale di difettosità (rumori o odori insoliti), o per qualsiasi problema riscontrato all'interno dell'apparecchio, non utilizzarlo e rivolgersi ad un Centro Assistenza Autorizzato.
- Gli elementi dell'imballaggio (sacchetti in plastica, ecc.) non devono essere lasciati alla portata dei bambini in quanto potenziali fonti di pericolo.
- Utilizzare l'apparecchio solo se il cavo di alimentazione è intatto. Per la sostituzione del cavo, se danneggiato, rivolgersi esclusivamente ad un Centro Assistenza Autorizzato. Pericolo di morte per scosse elettriche.
- Conservare ed utilizzare l'apparecchio solo in locali interni. Assicurarsi che gli elementi elettrici, spine e cavi siano asciutti. Mai immergere l'apparecchio. Proteggere l'apparecchio da schizzi o gocciolamenti. Elettricità e acqua insieme provocano pericolo di morte per scariche elettriche.
- Collegare l'apparecchio solo a prese di corrente a norma di legge. Assicurarsi che la tensione della rete elettrica corrisponda a quella indicata nella targhetta dati situata sul fondo dell'apparecchio.
- Il piano sul quale viene installata la macchina deve essere livellato, solido, fermo e resistente al calore; il piano d'appoggio non deve superare i 2° d'inclinazione.
- Non consentire l'uso dell'apparecchio a persone (anche bambini) con ridotte capacità psico-fisico-sensoriali, o con esperienza e conoscenze insufficienti, a meno che non siano attentamente sorvegliate e istruite da una persona responsabile della loro incolumità. Sorvegliare i bambini, assicurandosi che non giochino con l'apparecchio!
- Non lasciare il cavo di alimentazione vicino a superfici calde, a spigoli o oggetti taglienti.
- Mai mettere le mani dentro il vano portacapsule. Pericolo di lesioni.
- Richiudere sempre la leva. Mai aprire la leva durante l'erogazione di un prodotto.
- Mai rimuovere parti della macchina, salvo quelle indicate per la pulizia giornaliera.
- Non inserire alcun oggetto nelle aperture. Questo potrebbe causare scosse elettriche! Qualsiasi intervento non illustrato in queste istruzioni deve essere eseguito solo da un Centro Assistenza Autorizzato!
- Non staccare il cavo di alimentazione tirandolo, ma estrarlo impugnando la spina per evitare di danneggiarlo.
- Procedere con la decalcificazione ad intervalli regolari, come indicato dalle istruzioni. In caso contrario l'apparecchio potrebbe danneggiarsi.
- Pulire scrupolosamente e regolarmente l'apparecchio. Il deposito che si crea in caso di mancata pulizia, potrebbe essere dannoso per la salute. Scollegare l'apparecchio e lasciarlo raffreddare prima di procedere alla pulizia.
- Nel caso si preveda di non utilizzare l'apparecchio per lunghi periodi (vacanze, ecc.), scollegare la spina dalla presa elettrica.

Istruzioni per l'uso e lo smaltimento

L'apparecchio è costruito con materiali di alta qualità che possono essere riutilizzati o riciclati. Smaltire l'apparecchio in un apposito centro di raccolta.

Avvertenze per il corretto smaltimento del prodotto ai sensi della direttiva europea 2002/96/EC e del Decreto Legislativo n. 151 del 25 Luglio 2005. Alla fine della sua vita utile il prodotto non deve esser smaltito insieme ai rifiuti urbani. Può essere consegnato presso gli appositi centri di raccolta differenziata predisposti dalle amministrazioni comunali, oppure presso i rivenditori che forniscono questo servizio. Smaltire separatamente un elettrodomestico consente di evitare possibili conseguenze negative per l'ambiente e per la salute derivanti da un suo smaltimento inadeguato, e permette di recuperare i materiali di cui è composto al fine di ottenere un importante risparmio di energia e di risorse. Per rimarcare l'obbligo di smaltire separatamente gli elettrodomestici, sul prodotto è riportato il marchio del contenitore barrato. Lo smaltimento abusivo del prodotto da parte dell'utente comporta l'applicazione delle sanzioni amministrative previste dalla normativa vigente. L'imballo è in materiale riciclabile. Rivolgersi alle autorità competenti per informazioni relative alla normativa locale.

Al primo utilizzo o dopo un lungo periodo d'inutilizzo

- Riempire il serbatoio con acqua fresca, non gasata (Fig.4).
- Inserire la spina nella presa di corrente e accendere l'apparecchio (Fig.13).
- Assicurarsi che la leva sia chiusa (Fig.3).
- Assieme ai tasti **A**-**B**-**C**, lampeggia alternativamente in **ROSSO** anche la spia **D**.
- Posizionare un contenitore capiente (almeno 250ml) sotto all'erogatore (Fig.9).
- Premere uno dei tasti **A**-**B**-**C.** Attendere che la macchina termini il ciclo di caricamento del circuito idraulico. La spia **D** si spegne.

NOTA BENE: nel caso in cui al termine del caricamento, i tasti **A**-**B**-**C** e la spia **D** continuino a lampeggiare, ripetere le operazioni del punto precedente.

- I tasti **A**-**B**-**C** lampeggiano contemporaneamente; la macchina è in fase di riscaldamento.
- Quando i tasti **A**-**B**-**C** si accendono in modo fisso, effettuare il risciacquo, premendo il tasto **C**. Premere nuovamente il tasto per effettuare un secondo risciacquo. Attendere che la macchina termini il ciclo di risciacquo.
- Al termine dell'operazione vuotare il cassetto capsule esauste dall'acqua (Fig.6).

Accendere l'apparecchio

- Riempire il serbatoio con acqua fresca, non gasata (Fig.4).
- Accendere l'apparecchio premendo l'interruttore generale (Fig.14).
- I tasti **A**-**B**-**C** lampeggiano contemporaneamente; la macchina è in fase di riscaldamento. Quando i tasti si accendono in modo fisso, e la macchina emette 2 segnali sonori, l'apparecchio è pronto per l'utilizzo.

Segnalazioni generali di funzionamento

SEGNALE DECALCIFICAZIONE:

- Quando la spia **D** lampeggia in **GIALLO**, e la macchina emette 3 segnali sonori, si consiglia di eseguire il ciclo di decalcificazione (Vedere Cap. Decalcificazione).

RISCALDAMENTO:

- I tasti **A**-**B**-**C** lampeggiano contemporaneamente.

QUANDO SI ESAURISCE L'ACQUA DURANTE IL FUNZIONAMENTO:

- Quando la spia **D** lampeggia in **ROSSO**, e la macchina emette 3 segnali sonori iniziali e successivamente 1 ad intermittenza, il serbatoio acqua è vuoto.
- Riempire il serbatoio acqua con acqua fresca, non gasata (Fig.4).
- Premere uno dei tasti **A**-**B**-**C**. Attendere che la macchina termini il ciclo di caricamento del circuito idraulico.
- Quando i tasti **A**-**B**-**C** si accendono in modo fisso, la macchina è pronta per l'utilizzo.

SE VIENE SOLLEVATA LA LEVA DURANTE L'EROGAZIONE:

- Se la leva viene sollevata durante l'erogazione di un prodotto (Fig.1), si può avere l'emissione di spruzzi di acqua calda. **Pericolo di ustioni!**
- La spia **D** lampeggia in **ROSSO** e la macchina emette un segnale sonoro intermittente. L'erogazione viene interrotta immediatamente.
- Chiudere la leva (Fig.3).
- Premere uno dei tasti **A**-**B**-**C** per resettare l'allarme.
- La macchina è di nuovo pronta per l'utilizzo.

Regolazione altezza tazza / tazzina.

- La macchina puo' essere regolata per consentire il corretto utilizzo delle tazze grandi o delle tazzine.
- Inizialmente la macchina è predisposta per l'utilizzo di tazze grandi (Fig.7).
- Per un miglior risultato utilizzando le tazzine, si deve sollevare la vasca raccogligocce e la griglia, e agganciarla nei due fori superiori (Fig.10).
- A questo punto si può mettere una tazzina sotto l'erogatore caffè (Fig.8).

Corretto uso dei tasti

Per l'erogazione di "Espresso" o "Caffè crema", utilizzare esclusivamente i tasti **A** o **B** (rispettivamente 1° e 2° dall'alto, illuminati in **BIANCO**). Gli stessi tasti, a seconda della quantità, sono da utilizzare per l'erogazione di capsule di orzo, ginseng, cacao o latte.

Il tasto **C** (3° dall'alto, illuminato in **BLU**) deve essere utilizzato esclusivamente per il "Caffè filtro" o "Americano". Sempre con questo tasto possono essere utilizzate capsule di tè, camomilla o tisane.

Non impiegare il tasto **C** per l'espresso o comunque per caffè di gusto intenso. In questa funzione la macchina è infatti regolata a bassa pressione e cio' riduce la crema, il gusto del caffè, e potrebbe causare l'interruzione dell'erogazione.

NOTA BENE: Nel circuito della macchina possono rimanere tracce del prodotto appena erogato. Per salvaguardare al massimo il gusto della bevanda è consigliabile, quando si eroga latte, cioccolato o solubili, effettuare un breve risciacquo. Il risciacquo si esegue premendo un tasto qualsiasi (**A** ,**B** o **C**), senza aver inserito la capsula. **Si consiglia comunque di eseguire questa operazione almeno una volta alla settimana.**

Erogazione caffè

- Sollevare la leva per aprire il vano inserimento capsula (Fig.1).
- Inserire la capsula spingendola all'interno con una leggera pressione (Fig.2).
- Chiudere completamente la leva (Fig.3).
- Mettere una tazza o tazzina sotto l'erogatore caffè (Fig.7 o 8).
- **Premere brevemente** il tasto **A** o **B**, a seconda del caffè desiderato.
- Il tasto premuto lampeggia. L'erogazione si ferma quando viene raggiunta la quantità programmata e la macchina emette un segnale sonoro.
- Sollevare la leva per espellere la capsula che cade nell'apposito cassetto (Fig.1).
- Chiudere la leva (Fig.3).

NOTA BENE: le quantità di caffè erogato si possono programmare secondo i gusti personali e le dimensioni delle tazze o tazzine utilizzate.
Per programmare le quantità consultare il Cap. "Programmazione quantità caffè in tazza".

Programmazione quantità caffè in tazza

- Sollevare la leva per aprire il vano inserimento capsula (Fig.1).
- Inserire la capsula spingendola all'interno con una leggera pressione (Fig.2).
- Chiudere completamente la leva (Fig.3).
- Mettere una tazza o tazzina sotto l'erogatore (Fig.7 o 8).
- Premere **e mantenere premuto** il tasto del caffè desiderato.
- Quando avete raggiunto la quantità di caffè desiderata, rilasciare il tasto. Ora il tasto è programmato. **La quantità di caffè erogata puo' essere programmata da un minimo di 20 a un massimo di 250 ml.**
- Sollevare la leva per espellere la capsula che cade nell'apposito cassetto (Fig.1).
- Chiudere la leva (Fig.3).

Risparmio energia

La macchina riduce automaticamente il consumo dopo **10 minuti** di inutilizzo. I tasti **A**-**B**-**C** lampeggiano lentamente e sequenzialmente. Per ritornare alle normali condizioni d'uso premere un tasto qualsiasi o aprire la leva. L'apparecchio inizia a riscaldare. Quando i tasti **A**-**B**-**C** si accendono in modo fisso, la macchina è pronta per l'utilizzo.

Pulizia giornaliera

- Estrarre la vasca raccogli gocce e il cassetto capsule esauste (Fig.6).
- Sollevare il cassetto capsule esauste (Fig.11); vuotarlo e risciacquarlo.
- Rimuovere la griglia e il suo supporto (Fig.12). Sollevare la vasca raccogli gocce; vuotarla e risciacquarla.
- Rimuovere il serbatoio acqua (Fig.5); svuotarlo e risciacquarlo.

NOTA BENE: Nel circuito della macchina possono rimanere tracce del prodotto appena erogato. Per salvaguardare al massimo il gusto della bevanda è consigliabile, quando si eroga latte, cioccolato o solubili, effettuare un breve risciacquo. Il risciacquo si esegue premendo un tasto qualsiasi (**A** ,**B** o **C**), senza aver inserito la capsula. **Si consiglia comunque di eseguire questa operazione almeno una volta alla settimana.**

Per pulire la superficie dell'apparecchio utilizzare un panno morbido e un detergente neutro. Non usare getti d'acqua per la pulizia dell'apparecchio.

I componenti in plastica della macchina, compreso il serbatoio acqua, **NON** possono essere lavati in lavastoviglie.

Decalcificazione

Segnale decalcificazione: quando la spia **D** lampeggia in **GIALLO** e la macchina emette 3 segnali sonori, si consiglia di eseguire il ciclo di decalcificazione, come di seguito illustrato.

La macchina è dotata di un avanzato programma che verifica quanta acqua viene utilizzata per l'erogazione dei prodotti. Questa misurazione consente di dare indicazioni all'utilizzatore su quando la macchina necessita di un ciclo di decalcificazione.

Si raccomanda d'utilizzare il decalcificante Caffitaly System, che è stato studiato per rispettare le caratteristiche tecniche della macchina, in pieno rispetto della sicurezza del consumatore. La soluzione decalcificante deve essere smaltita secondo quanto previsto dal costruttore e/o dalle norme vigenti nel Paese d'utilizzo.

Leggere con **ATTENZIONE** le precauzioni d'uso presenti sulla confezione del decalcificante. Evitare il contatto con gli occhi, la pelle e le superfici della macchina. Durante la decalcificazione non spegnere la macchina e non sollevare la leva. Deve essere presente una persona durante l'operazione.
Non usare aceto: puo' danneggiare la Vostra macchina!

- Spegnere la macchina premendo l'interruttore generale (Fig.14).
- Svuotare e risciacquare il cassetto capsule esauste e la vasca raccogli gocce (Fig.6).
- Estrarre e svuotare il serbatoio dell'acqua (Fig.5).
- Miscelare il contenuto di un flacone di decalcificante Caffitaly System con circa 750 cc. di acqua (1 litro in totale) e versare nel serbatoio.
- Assicurarsi che la leva sia abbassata (Fig.3), e che non sia presente una capsula all'interno del vano inserimento capsula.
- Rimuovere la vasca raccogli gocce (Fig.15).
- Posizionare un contenitore (almeno 500 ml) sotto l'erogatore (Fig.16).
- Mantenere premuti i tasti **A** e **B** e contemporaneamente accendere la macchina premendo l'interruttore generale.
- Il tasto **B** è acceso, mentre la spia **D** lampeggia alternativamente in **GIALLO** e **ROSSO**.
- Premere il tasto **B** per iniziare il ciclo di decalcificazione.
- La macchina eroga la soluzione decalcificante ad intervalli (**5 erogazioni intervallate da una pausa di 4 minuti, per una durata di 25 minuti circa**). Durante questa fase, **in cui i tasti non devono essere premuti**, la spia **D** lampeggia alternativamente in **GIALLO** e **ROSSO**.
- Se il contenitore si riempe, provvedere a svuotarlo.
- Quando la prima fase è terminata, il tasto **B** si accende e la macchina emette un segnale sonoro. Il serbatoio acqua è vuoto.
- Sciacquare con cura il serbatoio acqua e riempirlo nuovamente con acqua fresca (Fig.4).
- Svuotare e risciacquare il cassetto capsule esauste e il contenitore utilizzato, e riposizionarli al loro posto (Fig.16).
- Premere il tasto **B** per iniziare il ciclo di risciacquo.
- La macchina eroga l'acqua di risciacquo (circa 500 ml). Durante questa fase la spia **D** lampeggia alternativamente in **GIALLO** e **ROSSO**.
- Quando il ciclo di risciacquo è terminato, la macchina emette un segnale sonoro e i tasti **A**-**B**-**C** lampeggiano contemporaneamente; la macchina è in fase di riscaldamento
- Quando i tasti si accendono in modo fisso, e la macchina emette 2 segnali sonori, l'apparecchio è pronto per l'utilizzo.
- Svuotare e sciacquare con cura il serbatoio acqua e riempirlo nuovamente con acqua fresca, non gasata (Fig.4).
- Svuotare e risciacquare il cassetto capsule esauste e riposizionarlo insieme alla vasca raccogli gocce.

Soluzione problemi

PROBLEMA	POSSIBILE CAUSA	SOLUZIONE
Non esce caffè.La spia **D** lampeggia in **ROSSO**.	Il serbatoio acqua è vuoto.	Riempire il serbatoio con acqua fresca. Premere un tasto per ricaricare il circuito.Quando i tasti sono accesi in modo fisso, l'apparecchio è pronto per l'utilizzo.
Il caffè non è sufficente-mente caldo.	- Tazze / Tazzine fredde. - Macchina con calcare.	- Preriscaldare la tazza. - Decalcificare.
La leva non puo' essere abbassata.	- Il cassetto capsule esauste è pieno. - Capsula bloccata all'interno della macchina.	- Svuotare il cassetto capsule esauste. - Rimuovere la capsula bloccata.
La spia **D** è accesa in **ROSSO** fisso.	Problemi di riscaldamento.	Spegnere e riaccendere la macchina. Se il problema persiste, portare la macchina a un Centro Assistenza Autorizzato.
Premendo un tasto per erogare caffè, la macchina sembra partire ma si arresta senza erogare caffè o erogandone solo una piccola quantità.	Errata programmazione delle quantità.	Riprogrammare la quantità per il tasto. Vedere cap. "Programmazione quantità caffè in tazze".
Il caffè è erogato molto lentamente e con una qualità molto scarsa.	E' stato usato il tasto **C** con una capsula di espresso.	Usare i tasti **A** o **B**.

Dati tecnici

~ Consultare la targhetta dati presente sul fondo della macchina.	kg Circa 4 kg
1,2 litri	P Max. 15 bar
temperatura ambiente: 10°C ÷ 40°C	< 70dB A
375 mm	8 capsule
175 mm	275 mm	370 mm

I materiali e gli oggetti destinati al contatto con prodotti alimentari sono conformi alle prescrizioni del regolamento Europeo 1935/2004.

Caffitaly system professional

CONTENTS

Introduction:
- Follow the instructions (Symbols)....15
- Your Caffitaly System contact 15
- Safety warnings....16
- Instructions for use and disposal....17

Installation:
- **First use or after a long period of disuse**....17
- Turning on the appliance....17
- General operating indications....18
- Adjusting the cup/espresso cup height....18

Dispensing the product:
- **Correct use of the buttons** 18
- Dispensing coffee....19
- Programming the quantity of coffee in a cup....19

Cleaning and Maintenance:
- Saving energy 19
- Daily cleaning....19
- Descaling....20

Miscellaneous:
- Troubleshooting....21
- Technical data 21

Thank you for having chosen our product and for your confidence in our company.
With our machine you can enjoy your favourite hot drink at any time of the day, choosing from the various capsules that Caffitaly System offers. For example: an espresso, a cocoa-flavoured beverage or a tea will be ready in just a few seconds.

Follow the instructions (Symbols)

Warning.
This is the safety warning symbol.
It is used to call your attention to potential personal injury hazards.
Abide by the safety messages provided in order to avoid possible injury or death.

NB.
This is the symbol used to highlight some actions that will optimise use of the machine.

Not dishwasher safe

Cleaning tips

Your Caffitaly System contact

info@caffitaly.com

Safety warnings

CAREFULLY read the following instructions!

In this way you will avoid the risk of personal injury and damage to the appliance.

- This appliance is designed for domestic use and similar purposes, for example: staff kitchen areas in shops, offices and other workplaces; in hotels, holiday farms, motels, Bed & Breakfasts and other residential-type environments.
- Use only Caffitaly System capsules.
- Use of the appliance in any manner other than as directed herein could cause harm to persons and void the guarantee. The manufacturer declines any liability for injury or damage resulting from improper use of the appliance.
- After removing the packaging, check that the appliance is not damaged. If damage is found, or upon the first sign of a defect (unusual noise or odours), or if any problem occurs inside the appliance, do not use it and contact an Authorised Service Centre.
- The packaging elements (plastic bags, etc.) must not be left within reach of children as they are potential sources of danger.
- Only use the appliance if the power cord is intact. If the cord is damaged, it should be replaced: contact an Authorised Service Centre. Lethal danger of electric shocks.
- Only use and store the appliance indoors. Make sure the electrical elements, plug and cord are dry. Never submerge the appliance in water. Protect the appliance from sprays and drips. Water and electricity together constitute a risk of electrocution.
- Only connect the appliance to power outlets complying with the requirements of the law. Make sure that the power supply voltage matches the rating shown on the data plate, located on the bottom of the appliance.
- The surface on which the machine is installed must be level, solid, stationary and heat resistant; the bearing surface must not exceed an angle of 2°.
- The appliance must not be used by persons (including children) with limited physical, sensory or mental abilities or without experience and knowledge of it, unless they are supervised or instructed in its use by a person responsible for their safety. Children must be kept under supervision to prevent them from playing with the appliance!
- Do not leave the power cord near hot surfaces, sharp edges or other sharp objects.
- Never place hands inside the capsule compartment. Danger of injury.
- Always close the lever. Never open the lever while a beverage is being dispensed.
- Never remove machine parts, except those indicated in the instructions for daily maintenance.
- Do not insert objects into the openings. This could cause electric shocks! Any operation that is not described in this instruction manual should only be performed by an Authorised Service Centre!
- Do not pull on the power cord to disconnect it. Remove the plug to avoid damaging it.
- Descale the appliance regularly, following the instructions provided. If you do not, the appliance may be damaged.
- Clean the appliance carefully and regularly. If it is not cleaned, the build-up that forms may be hazardous to your health. Unplug the appliance and allow it to cool before cleaning.
- If you do not expect to use the appliance for a long period of time (leaving on vacation, etc.), unplug it.

Instructions for use and disposal

The appliance has been manufactured using high quality materials that can be reused or recycled. Dispose of the appliance in a suitable waste collection centre.

Important information for correct disposal of the product in accordance with the European Directive 2002/96/EC and Legislative Decree no. 151 of 25 July 2005. At the end of its useful life, the product must not be disposed of together with household waste. It can be taken to a special differentiated collection centres provided by the local authorities, or to a dealer providing this service.

Disposing of an electrical appliance separately prevents possible negative consequences for the environment and human health deriving from its inadequate disposal and enables the recovery of its materials in order to obtain important savings in energy and resources. Indicating the obligation to dispose of electrical appliances separately, the product is marked with the crossed bin. Improper disposal of the product by the user entails the application of administrative sanctions provided by current law.

The packaging is made from recyclable materials. Contact the relevant authorities for information regarding local regulations.

First use or after a long period of disuse

- Fill the tank with fresh, plain water (Fig. 4).
- Plug in the appliance and turn it on (Fig. 13).
- Make sure the lever is closed (Fig. 3).
- The buttons **A**-**B**-**C** blink together with alternate **RED** blinking of the indicator **D**.
- Place a large container (at least 250 ml) under the dispenser (Fig. 9).
- Press one of the buttons **A**-**B**-**C.** Wait for the machine to complete the water circuit filling cycle. The indicator **D** goes off.

NB: If, after filling, the buttons **A**-**B**-**C** and the indicator **D** continue blinking, repeat the operations of the previous point.

- Buttons **A**-**B**-**C** blink simultaneously; the machine is in the heating phase.
- When the buttons **A**-**B**-**C** light up steady, carry out the rinse by pressing the button **C**. Press the button again to do another rinse. Wait for the machine to complete the rinse cycle.
- At the end of this operation, empty the water from the used capsule drawer (Fig. 6).

Turning on the appliance

- Fill the tank with fresh, plain water (Fig. 4).
- Switch on the appliance by pressing the main switch (Fig. 14).
- Buttons **A**-**B**-**C** blink simultaneously; the machine is in the heating phase. When the buttons light up steady and 2 beeps sound, the appliance is ready to use.

General operating indications

DESCALING SIGNAL:

- When the indicator **D** blinks **YELLOW**, and 3 beeps sound, it is advisable to carry out the descaling cycle (See the section Descaling).

HEATING:

- Buttons **A**-**B**-**C** blink simultaneously.

WHEN THE WATER FINISHES DURING OPERATION:

- When the indicator **D** blinks **RED**, and 3 initial beeps sound followed by 1 intermittent, the water tank is empty.
- Fill the water tank with fresh, plain water (Fig. 4).
- Press one of the buttons **A**-**B**-**C**. Wait for the machine to complete the water circuit filling cycle.
- When buttons **A**-**B**-**C** light up steady, the appliance is ready to use.

IF THE LEVER IS RAISED WHILE DISPENSING:

- Raising the lever while dispensing a product (Fig. 1) may cause splashes of hot water. **Danger of scalding!**
- The indicator **D** blinks **RED** and an intermittent beep sounds. The appliance will immediately stop dispensing.
- Close the lever (Fig. 3).
- Press one of the buttons **A**-**B**-**C** to reset the alarm.
- The appliance is ready for use again.

Adjusting the cup/espresso cup height.

- The machine can be adjusted for the use of large cups or espresso cups.
- The machine is initially set for the use of large cups (Fig. 7).
- For best results using the cups, lift the drip tray and grill, and engage it in the two upper holes (Fig. 10).
- A cup can now be placed under the coffee dispenser (Fig. 8).

Correct use of the buttons

For dispensing of "Espresso" or "Coffee cream", only use the buttons **A** or **B** (respectively 1st and 2nd from the top, lit up **WHITE**). The same buttons, depending on the quantity, are to be used for dispensing capsules of barley, ginseng, cocoa or milk.
The button **C** (3rd from the top, lit up **BLUE**) must only be used for "Filter Coffee" or "American". This same button can be used for capsules of tea, chamomile tea or herbal tea.
Do not use button **C** for espresso or any other coffee with an intense flavour. In this function the machine is set for low pressure and this reduces the cream, and coffee flavour, and could cause an interruption in dispensing.

NB: Traces of the product just dispensed may remain in the circuit of the machine. To retain maximum beverage flavour it is advisable to do a short rinse when dispensing milk, hot chocolate or instant drinks. Rinsing is done by pressing any button (**A**, **B** or **C**), without having inserted the capsule.
It is advisable to carry out this procedure in any case at least once a week.

Dispensing coffee

- Raise the lever to open the capsule compartment (Fig. 1).
- Insert the capsule, pressing it gently in place (Fig. 2).
- Close the lever fully (Fig. 3).
- Place a cup or espresso cup under the coffee dispenser (Fig. 7 or 8).
- **Press and release** button **A** or **B**, depending on the desired coffee.
- The pressed button will blink. The machine will stop dispensing on reaching the programmed quantity and emit a beep.
- Raise the lever to eject the used capsule into the drawer (Fig. 1).
- Close the lever (Fig. 3).

NB: The quantity of coffee dispensed can be programmed according to personal tastes and the size of the cups or cups used.
To program the quantities, please refer to the section "Programming the quantity of coffee in the cup".

Programming the quantity of coffee in a cup

- Raise the lever to open the capsule compartment (Fig. 1).
- Insert the capsule, pressing it gently in place (Fig. 2).
- Close the lever fully (Fig. 3).
- Place a cup or espresso cup under the dispenser (Fig. 7 or 8).
- Press **and hold** the desired coffee button.
- On reaching the desired quantity of coffee, release the button. Now the button is programmed. **The quantity of coffee dispensed can be programmed from a minimum of 20 up to a maximum of 250 ml.**
- Raise the lever to eject the used capsule into the drawer (Fig. 1).
- Close the lever (Fig. 3).

Saving energy

The machine will automatically reduce consumption after **10 minutes** of inactivity. Buttons **A**-**B**-**C** blink slowly and sequentially. To restore normal operating conditions, press any button or raise the lever. The appliance will start heating.
When the buttons **A**-**B**-**C** light up steady, the machine is ready to use.

Daily maintenance

- Remove the drip tray and used capsule drawer (Fig. 6).
- Lift the used capsule drawer (Fig. 11); empty and rinse it.
- Remove the grill and its support (Fig. 12). Lift the drip tray; empty and rinse it.
- Remove the water tank (Fig. 5); empty and rinse it.

NB: Traces of the product just dispensed may remain in the circuit of the machine. To retain maximum beverage flavour it is advisable to do a short rinse when dispensing milk, hot chocolate or instant drinks. Rinsing is done by pressing any button (**A**, **B** or **C**), without having inserted the capsule.
It is advisable to carry out this procedure in any case at least once a week.

Use a soft cloth and a neutral detergent to clean the surfaces of the appliance. Do not use jets of water to clean the appliance.

The plastic parts of the machine, including the water tank, are **NOT** dishwasher safe.

Descaling

Descaling signal: When the indicator **D** blinks **YELLOW** and 3 beeps sound, it is advisable to carry out the descaling cycle, as described below.

The machine features an advanced program that monitors how much water is used to dispense beverages. This monitoring process provides the user with indications as to when the machine needs to be descaled.

It is advisable to use the Caffitaly System descaling agent, designed to comply with the technical characteristics of the machine, in full observance of consumer safety. The descaling agent must be disposed of in compliance with the manufacturer's instructions and/or the current regulations in force in the country where the appliance is used.

CAREFULLY read the precautions provided on the descaling product package. Avoid contact with eyes, skin and machine surfaces.
Switch the machine off during descaling, and do not lift the lever. A person must be present during the operation.
Do not use vinegar: it could damage your machine!

- Switch the machine off by pressing the power on/off switch (Fig. 14).
- Empty and rinse the used capsule drawer and drip tray (Fig. 6).
- Remove and empty the water tank (Fig. 5).
- Mix the contents of a bottle of Caffitaly System descaling agent with approximately 750 cc. of water (a total of 1 litre) and pour into the tank.
- Make sure the lever is lowered (Fig. 3) and that there is no capsule inside the capsule compartment.
- Remove the drip-tray (Fig. 15).
- Place a container (at least 500 ml) under the dispenser (Fig. 16).
- Press and hold buttons **A** and **B** while switching the machine on by pressing the main switch.
- The button **B** is lit up, whereas the indicator **D** blinks **YELLOW** and **RED**alternately.
- Press button **B** to start the descaling cycle.
- The machine dispenses the descaling solution at intervals (**5 dispensings with a pause of 4 minutes, for a duration of approx. 25 minutes**). During this phase, **in which the buttons must not be pressed**, the indicator **D** blinks **YELLOW** and **RED** alternately.
- If the container fills up, empty it.
- When the first phase is completed, the button **B** lights up and a beep sounds. The water tank is empty.
- Carefully rinse the water tank and refill it with fresh water (Fig. 4).
- Empty and rinse the used capsule drawer and the container used, and put them back in place (Fig. 16).
- Press the button **B** to start the rinse cycle.
- Rinse water (about 500 ml) will be run through the machine. During this phase the indicator **D** blinks **YELLOW** and **RED** alternately.
- When the rinse cycle is completed, a beep sounds and the buttons **A**-**B**-**C** blink simultaneously; the machine is in the heating phase
- When the buttons light up steady and 2 beeps sound, the appliance is ready to use.
- Carefully empty and rinse the water tank and refill it with fresh, plain water (Fig. 4).
- Empty and rinse the used capsule drawer and put it back together with the drip tray.

Troubleshooting

PROBLEM	POSSIBLE CAUSE	SOLUTION
Coffee does not come out. The indicator **D** blinks **RED**.	The water tank is empty.	Fill the tank with fresh water. Press a button to refill the circuit. When the buttons remain lit up steady, the appliance is ready to use.
The coffee is not hot enough.	- Cold cups / espresso cups. - Scale build-up in machine.	- Preheat cup. - Descale.
The lever cannot be lowered.	- The used capsule drawer is full. - Capsule stuck inside the machine.	- Empty out the used capsule drawer. - Remove the used capsule.
The indicator **D** is lit up **RED** steady.	Heating problems.	Turn off the machine, then turn it back on. If the problem persists, take the machine to an Authorised Service Centre.
When a button is pressed to dispense coffee, the machine seems to work but then stops without dispensing any coffee, or only dispenses a small amount.	Incorrect quantity programming.	Reprogram the quantity associated with that button. See the section "Programming the quantity of coffee in a cup".
Coffee is dispensed very slowly, and is of poor quality.	Button **C** was used with an espresso capsule.	Use buttons **A** or **B**.

Technical data

~ See the data plate on the base of the machine	kg About 4 kg
1,2 litres	P Max. 15 bar
room temperature: 10°C ÷ 40°C	< 70dB A
375 mm	8 capsules
175 mm / 275 mm / 370 mm	

The materials and objects in contact with food products comply with the requirements of European Regulation 1935/2004.

INDEX

Einleitung:

- Die Hinweise beachten (Symbole) 22
- Ihr Kontakt zu Caffitaly System 22
- Sicherheitshinweise....23
- Gebrauchsanweisungen und Entsorgung 24

Installation:

- **Bei der ersten Inbetriebnahme oder nach einer längeren Betriebspause **24
- Einschalten des Geräts 24
- Allgemeine Betriebshinweise 25
- Höheneinstellung Kaffee-/Espressotasse 25

Ausgabe des Produkts:

- **Korrekte Bedienung der Tasten** 25
- Ausgabe von Kaffee 26
- Programmierung der Kaffeemenge pro Tasse....26

Reinigung und Instandhaltung:

- Energiesparfunktion 26
- Tägliche Reinigung....27
- Entkalkung....27

Verschiedenes:

- Störungssuche 28
- Technische Daten....28

Sehr geehrter Kunde, wir danken Ihnen für die Wahl unseres Erzeugnisses und das uns entgegengebrachte Vertrauen.
Mit unserem Gerät können Sie Ihre liebsten Heißgetränke jederzeit genießen und dabei aus den verschiedenen Kapseln des Caffitaly Systems wählen. z.B.einen Espresso, ein Kakaogetränk oder einen Tee, die in wenigen Sekunden zubereitet sind.

Die Hinweise beachten (Symbole)

Achtung!
Dies ist das Sicherheits- und Warnsymbol.
Es wird benutzt, um eventuelle Unfallrisiken beim Bediener zu signalisieren.
Die Sicherheitshinweise befolgen, um Unfallrisiken auch mit Todesfolge zu vermeiden.

Hinweis!
Dieses Symbol wird benutzt, um einige Hinweise zu geben,
die den Gebrauch der Maschine verbessern.

Nicht spülmaschinenfest

Reinigungstipps

Ihr Kontakt zu Caffitaly System

info@caffitaly.com

Sicherheitshinweise

Die nachfolgenden Anleitungen bitte **AUFMERKSAM** durchlesen!
So können Unfälle und Schäden am Gerät vermieden werden.

- Dieses Gerät ist für eine Aufstellung in häuslicher Umgebung und Ähnliches gedacht, wie z.B.: Personalküchen von Geschäften, Büros und anderen Arbeitsplätzen; in Hotels, Agrotourismusbetrieben, Motels, Bed & Breakfast und anderen Wohneinrichtungen.
- Ausschließlich die Kapseln des Caffitaly Systems benutzen.
- Jede andere Verwendung, die nicht in dieser Bedienungsanleitung vorgesehen ist, kann Personenschäden verursachen und bewirkt den Verfall der Garantie. Der Hersteller haftet nicht für Schäden, die auf unsachgemäße Verwendung des Geräts zurückzuführen sind.
- Das Gerät auspacken und auf eventuelle Schäden untersuchen. Falls Schäden festgestellt werden oder bei ersten Anzeichen einer Störung (anomales Betriebsgeräusch oder Gerüche) oder bei Problemen im Inneren des Geräts, dieses nicht benutzen und sich an ein autorisiertes Kundendienstzentrum wenden.
- Die Verpackungsmaterialien (Kunststofftüten usw.) sind potentiell gefährlich und dürfen nicht in der Reichweite von Kindern gelassen werden.
- Das Gerät darf nur mit intaktem Netzkabel betrieben werden. Wenden Sie sich für den Austausch eines defekten Netzkabels ausschließlich an eine autorisierte Kundendienststelle. Gefahr tödlicher Stromschläge.
- Das Gerät nur in Innenräumen benutzen und lagern. Sicherstellen, dass elektrische Bauteile, Stecker und Kabel trocken sind. Das Gerät nicht in Wasser eintauchen. Das Gerät vor Spritz- und Tropfwasser schützen. Die Kombination von Elektrizität und Wasser stellt eine tödliche Gefahr durch Stromschläge dar.
- Das Gerät nur an Steckdosen anschließen, die den gesetzlichen Bestimmungen entsprechen.

  Sicherstellen, dass die Netzspannung der Angabe auf dem Typenschild auf der Geräteunterseite entspricht.
- Die Arbeitsfläche, auf der das Gerät installiert wird, muss eben, stabil, standfest und hitzebeständig sein; die Auflagefläche darf eine Neigung von 2° nicht überschreiten.
- Das Gerät darf nicht von Personen (einschließlich Kindern) mit eingeschränkten geistigen, körperlichen oder sensorischen Fähigkeiten oder ungenügender Erfahrung und Kenntnis benutzt werden, wenn sie nicht durch eine für ihre Sicherheit verantwortliche Person aufmerksam überwacht und angeleitet werden. Kinder müssen beaufsichtigt werden, um sicherzustellen, dass sie nicht mit dem Gerät spielen.
- Das Netzkabel nicht in der Nähe von heißen Flächen, Kanten oder scharfen Gegenständen lassen.
- Nie die Hände in das Kapselfach einführen. Verletzungsgefahr!
- Den Hebel immer schließen. Den Hebel nie während der Produktausgabe öffnen.
- Nie Maschinenteile entfernen, außer denen, die für die tägliche Reinigung ausgebaut werden.
- Keine Gegenstände in die Öffnungen einführen; Dies kann zu Stromschlägen führen! Alle Eingriffe, die nicht in dieser Anleitung aufgeführt sind, dürfen nur durch eine autorisierte Kundendienststelle durchgeführt werden!
- Nicht am Netzkabel ziehen, sondern am Stecker anfassen, um Schäden zu vermeiden.
- Die Maschine in regelmäßigen Abständen und unter Beachtung der Anleitungen entkalken. Bei Nichtbefolgen könnte das Gerät beschädigt werden.
- Das Gerät gründlich und regelmäßig reinigen. Die Ablagerungen, die sich bei unzureichender Reinigung bilden, können gesundheitsschädlich sein. Vor der Reinigung das Gerät vom Stromnetz trennen und abkühlen lassen.
- Soll das Gerät für einen längeren Zeitraum nicht benutzt werden (Urlaub usw.), den Stecker aus der Steckdose ziehen.

Gebrauchsanweisungen und Entsorgung

Das Gerät wurde aus hochwertigen Materialien hergestellt, die wiederverwendet oder verwertet werden können. Das Gerät über eine entsprechende Sammelstelle entsorgen.

Hinweise für die korrekte Entsorgung des Produkts gemäß der europäischen Richtlinie 2002/96/EC und der italienischen Gesetzesverordnung Nr. 151 vom 25. Juli 2005. Bei Ende seiner Lebensdauer darf das Produkt nicht im Hausmüll entsorgt werden. Es kann bei den örtlichen Wertstoffhöfen oder bei den Verkaufsstellen abgegeben werden, die diesen Service anbieten.

Die getrennte Entsorgung von Elektrogeräten verhindert mögliche negative Umwelt- und Gesundheitsschäden, die durch unsachgemäße Entsorgung hervorgerufen werden könnten und ermöglicht die Wiederverwertung der einzelnen Bestandteile, so dass eine erhebliche Energie- und Rohstoffeinsparung bewirkt wird. Um das Verbot der getrennten Entsorgung hervorzuheben, befindet sich auf dem Gerät das Symbol der durchgestrichenen Mülltonne. Eine fehlerhafte Entsorgung des Produktes unterliegt den vorgesehenen Ordnungsstrafen.
Die Verpackung besteht aus wiederverwertbarem Material. Wir bitten Sie, sich für die örtlichen Verordnungen an die zuständigen Behörden zu wenden.

Bei der ersten Inbetriebnahme oder nach einer längeren Betriebspause

- Den Wassertank mit frischem Wasser füllen (ohne Kohlensäure) (Abb. 4).
- Den Stecker in die Steckdose einstecken und das Gerät einschalten (Abb. 13).
- Sicherstellen, dass der Hebel geschlossen ist (Abb. 3).
- Neben den Tasten **A**-**B**-**C**, blinkt abwechselnd in **ROT** auch die Kontrollleuchte **D**.
- Einen ausreichend großen Behälter (mindestens 250ml) unter den Kaffeeauslauf stellen (Abb. 9).
- Eine der folgenden Tasten drücken: **A**-**B**-**C.** Abwarten, bis das Gerät seinen Hydraulikkreislauf geladen hat. Die Kontrolleuchte **D** erlischt.

HINWEIS: wenn nach erfolgter Ladung die Tasten **A**-**B**-**C** und die Kontrollleuchte **D** weiterhin blinken, den vorherigen Vorgang wiederholen.

- Die Tasten **A**-**B**-**C** blinken gleichzeitig; das Gerät befindet sich in der Aufheizphase.
- Wenn die Tasten **A**-**B**-**C** kontinuierlich eingeschaltet sind, einen Spülzyklus durchführen, dazu die Taste **C**drücken. Die Taste erneut für einen zweiten Spülgang drücken. Warten, bis die Maschine den Spülzyklus abgeschlossen hat.
- Am Ende des Vorgangs das Wasser im Behälter für gebrauchte Kapseln abgießen (Abb. 6).

Einschalten des Gerätes

- Den Wassertank mit frischem Wasser füllen (ohne Kohlensäure) (Abb. 4).
- Das Gerät durch Drücken des Hauptschalters einschalten (Abb. 14).
- Die Tasten **A**-**B**-**C** blinken gleichzeitig; das Gerät befindet sich in der Aufheizphase. Wenn die Tasten sich dauerhaft einschalten und die Maschine 2 Signaltöne abgibt, steht das Gerät zur Ausgabe bereit.

Allgemeine Betriebshinweise

ENTKALKUNGSSIGNAL

- Wenn die Kontrollleuchte **D** in **GELB** blinkt und die Maschine 3 akustische Signale abgibt, sollte ein Entkalkungszyklus durchgeführt werden (Siehe Kap. Entkalkung).

AUFHEIZEN:

- Die Tasten **A**-**B**-**C** blinken gleichzeitig.

WENN WÄHREND DES BETRIEBS DAS WASSER ZU ENDE GEHT:

- Wenn die Kontrollleuchte **D** in **ROT** blinkt und die Maschine erst 3 akustische Signale abgibt und dann 1 unterbrochenes Signal, ist der Wassertank leer.
- Den Wassertank mit frischem Wasser füllen (ohne Kohlensäure) (Abb. 4).
- Eine der folgenden Tasten drücken: **A**-**B**-**C.** Abwarten, bis das Gerät den Ladezyklus des Hydraulikkreislaufs beendet hat.
- Wenn die Tasten **A**-**B**-**C** kontinuierlich leuchten, ist das Gerät betriebsbereit.

WENN DER HEBEL WÄHREND DER AUSGABE ANGEHOBEN WIRD:

- Wenn der Hebel während der Produktausgabe angehoben wird (Abb. 1), kann es zum Austritt von Heißwasserspritzern kommen. **Verbrennungsgefahr!**
- Die Kontrollleuchte **E** blinkt **ROT** und die Maschine gibt ein unterbrochenes Akustiksignal ab. Die Ausgabe wird sofort unterbrochen.
- Den Hebel schließen (Abb. 3).
- Eine der Tasten **A**-**B**-**C** drücken, um einen Reset des Alarms zu bewirken.
- Die Maschine ist erneut betriebsbereit.

Höheneinstellung Kaffee-/Espressotasse

- Die Maschine kann so eingestellt werden, dass die Kaffeetassen oder Espressotassen richtig benutzt werden.
- Am Anfang ist die Maschine auf die Benutzung von Kaffeetassen eingestellt. (Abb. 7)
- Für ein besseres Ergebnis mit Espressotassen, das Gitter und die Abtropfschale anheben und in den oberen Öffnungen einhängen (Abb. 10).
- Dann die Espressotasse unter die Kaffeeausgabe stellen (Abb. 8).

Korrekte Bedienung der Tasten

Für die Ausgabe von „Espresso“ oder „Großer Kaffee“, ausschließlich die Tasten **A** oder **B** (jeweils die 1. und 2. **WEISS** beleuchtete Taste von oben) verwenden. Die gleichen Tasten werden je nach Menge für die Ausgabe von Malzkaffe, Ginseng, Kakao oder Milch verwendet.
Die Taste **C** (3° von oben, in **BLAU** beleuchtet) muss ausschließlich für „Filterkaffee“ oder „Amerikanischer Kaffee“ (leichter Kaffee) verwendet werden. Die gleiche Taste wird auch für die Kapseln mit Tee, Kamille oder Kräutertee verwendet.
Die Taste **C** nicht für Espresso oder starken verwenden. Die Taste ist auf niedrigen Druck eingestellt, wodurch der Espressoschaum verringert, der Geschmack beeinträchtigt und eine Unterbrechung der Ausgabe verursacht werden könnte.

HINWEIS: In den Maschinenleitungen können Spuren des zuletzt ausgegebenen Produkts zurückbleiben. Um den Geschmack des Getränks nicht zu beeinträchtigen ist es ratsam, nach der Ausgabe von Milch, Schokolade oder löslichen Getränken eine kurze Spülung durchzuführen. Eine Spülung erfolgt durch Betätigen einer jeglichen Taste (**A**, **B** oder **C**), ohne dabei eine Kapsel einzulegen.
Es wird in jedem Fall geraten, diesen Vorgang mindestens einmal pro Woche durchzuführen.

Ausgabe von Kaffee

- Den Hebel hochstellen und das Kapselfach öffnen (Abb. 1).
- Die Kapsel mit leichtem Druck einlegen (Abb. 2).
- Den Hebel komplett schließen (Abb. 3)
- Eine Kaffee- oder Espressotasse unter den Kaffeeauslauf stellen (Abb. 7 oder 8).
- **Kurz** die Taste **A** oder **B** drücken, je nach gewünschtem Kaffee.
- Die gedrückte Taste blinkt. Die Ausgabe stoppt, wenn die programmierte Menge erreicht ist, und die Maschine gibt einen Signalton ab.
- Den Hebel anheben, um die Kapsel in den vorgesehenen Behälter auszuwerfen (Abb. 1).
- Den Hebel schließen (Abb. 3).

HINWEIS: die auszugebende Kaffeemenge kann je nach persönlichem Geschmackund gewünschter Tassengröße programmiert werden.
Zur Programmierung der Kaffeemenge das folgende Kapitel einsehen: „Programmierung der Kaffeemenge pro Tasse“.

Programmierung der Kaffeemenge pro Tasse

- Den Hebel hochstellen und das Kapselfach öffnen (Abb. 1).
- Die Kapsel mit leichtem Druck einlegen (Abb. 2).
- Den Hebel komplett schließen (Abb. 3)
- Eine Kaffee- oder Espressotasse unter den Kaffeeauslauf stellen (Abb. 7 oder 8).
- Die Taste des gewünschten Kaffees **dauerhaft gedrückt halten**.
- Wenn die gewünschte Kaffeemenge pro Tasse erreicht ist, die Taste loslassen. Damit ist die Taste programmiert. **Die Menge des auszugebenden Kaffees kann von min. 20 bis max. 250 ml programmiert werden.**
- Den Hebel anheben, um die Kapsel in den vorgesehenen Behälter auszuwerfen (Abb. 1).
- Den Hebel schließen (Abb. 3).

Energiesparfunktion

Die Maschine reduziert den Stromverbrauch automatisch, nachdem es **10 minuten** nicht benutzt wurde. Die Tasten **A**-**B**-**C** blinken in langsamer Reihenfolge. Um zu normalen Betriebsbedingungen zurückzukehren, eine beliebige Taste drücken oder den Hebel nach oben stellen. Das Gerät heizt. Wenn die Tasten **A**-**B**-**C** kontinuierlich leuchten, ist das Gerät betriebsbereit.

Tägliche Reinigung

- Die Abtropfschale und den Behälter für gebrauchte Kapseln entnehmen (Abb. 6).
- Den Behälter für gebrauchte Kapseln anheben (Abb. 11), leeren und ausspülen.
- Das Gitter und die entsprechende Halterung entfernen (Abb. 12). Die Abtropfschale anheben, leeren und ausspülen.
- Den Wassertank entfernen (Abb. 5); ausleeren und ausspülen.

HINWEIS: In den Maschinenleitungen können Spuren des zuletzt ausgegebenen Produkts zurückbleiben. Um den Geschmack des Getränks nicht zu beeinträchtigen ist es ratsam, nach der Ausgabe von Milch, Schokolade oder löslichen Getränken eine kurze Spülung durchzuführen. Ein Spülgang erfolgt durch Betätigen einer jeglichen Taste (**A**, **B** oder **C**), ohne dabei eine Kapsel einzulegen.
Es wird in jedem Fall geraten, diesen Vorgang mindestens einmal pro Woche durchzuführen.

Die Geräteoberfläche mit einem weichen Tuch und Neutralreiniger reinigen. Das Gerät nie mit einem Wasserstrahl reinigen.

Die Plastikteile der Maschine, einschließlich des Wassertanks, dürfen **NICHT** in der Spülmaschine gewaschen werden.

Entkalkung

Entkalkungssignal: Wenn die Kontrollleuchte **D** in **GELB** blinkt und die Maschine 3 akustische Signale abgibt, sollte ein Entkalkungszyklus durchgeführt werden. Dazu die nachfolgenden Anweisungen beachten.

Die Maschine besitzt ein intelligentes Programm, das kontrolliert, wie viel Wasser für die Ausgabe der Produkte verbraucht wird. Auf Grund dieser Messung kann sie dem Benutzer Hinweise darauf geben, wann die Maschine einen Entkalkungszyklus benötigt.

Wir empfehlen die Entkalkungsflüssigkeit Caffita System, die speziell auf die technischen Eigenschaften der Maschine abgestimmt ist und absolute Sicherheit für den Verbraucher gewährleistet. Die Entkalkerflüssigkeit muss gemäß Herstellerangaben bzw. den im Bestimmungsland geltenden Vorschriften entsorgt werden.

Lesen Sie **AUFMERKSAM** die Gebrauchsanweisung auf der Verpackung des Entkalkers durch. Den Kontakt mit den Augen, der Haut und den Oberflächen der Maschine vermeiden. Während der Entkalkung die Maschine nicht abschalten und den Hebel nicht anheben. Während des Vorgangs muss eine Person anwesend sein.
Keinen Essig verwenden: die Maschine könnte beschädigt werden!

- Die Maschine durch Drücken des Hauptschalters abschalten (Abb. 14).
- Den Behälter für gebrauchte Kapseln und die Abtropfschale leeren und ausspülen (Abb. 6).
- Den Wassertank herausnehmen und ausleeren (Abb. 5).
- Den Inhalt einer Flasche Entkalkungsflüssigkeit Caffitaly mit zirka 750cc. Wasser mischen (insgesamt 1 Liter) und in den Tank füllen.
- Sicherstellen, dass der Hebel abgesenkt ist (Abb. 3) und dass sich keine Kapsel im Kapselfach befindet.
- Die Abtropfschale entfernen (Abb. 15).
- Einen ausreichend großen Behälter (mindestens 500 ml) unter den Kaffeeauslauf stellen (Abb. 16).
- Die Tasten **A** und **B** drücken und gleichzeitig die Maschine mit dem Hauptschalter einschalten.
- Die Taste **B** ist eingeschaltet, während die Kontrollleuchte **D** im Wechsel **GELB** und **ROT** blinkt.
- Zum Starten des Entkalkungszyklus die Taste **B** drücken.
- Die Maschine gibt in Abständen Entkalkerflüssigkeit ab **(5 Abgaben unterbrochen von einer 4-Minuten-Pause für eine Gesamtdauer von ca. 25 Minuten).** Während der Phase, **in der keine Tasten gedrückt werden dürfen,** blinkt die Kontrollleuchte **D** abwechselnd in **GELB** und **ROT**.
- Wenn der Behälter voll ist, leeren.
- Wenn die erste Phase beendet ist, schaltet sich die Taste **B** ein und die Maschine gibt ein Akustiksignal ab. Der Wassertank ist leer.
- Den Wassertank gründlich ausspülen und mit frischem Leitungswasser füllen (Abb. 4)
- Den Kaffeesatzbehälter, die Abtropfschale und den benutzten Behälter entleeren, ausspülen und wieder an ihren Platz stellen (Abb. 16).
- Zum Starten des Spülzyklus die Taste **B** drücken.
- Die Maschine gibt Spülwasser ab (ca. 500 ml). Während dieser Phase blinkt die Kontrollleuchte **D** abwechselnd **GELB** und **ROT**.
- Wenn der Spülzyklus beendet ist, gibt die Maschine einen Signalton ab und die Tasten **A**-**B**-**C** blinken gleichzeitig; die Maschine ist in der Aufheizphase.
- Wenn die Tasten sich dauerhaft einschalten und die Maschine 2 Signaltöne abgibt, steht das Gerät zur Ausgabe bereit.
- Den Wassertank sorgfältig entleeren und ausspülen und erneut mit frischem Wasser füllen (ohne Kohlensäure) (Abb. 4).
- Den Kaffeesatzbehälter entleeren und zusammen mit der Abtropfschale wieder einsetzen.

Störungssuche

PROBLEM	MÖGLICHE URSACHE	LÖSUNG
Es wird kein Kaffee ausgegeben. Die Kontrollleuchte **D** blinkt **ROT**.	Der Wassertank ist leer.	Den Wassertank mit frischem Wasser füllen. Eine Taste drücken um den Kreislauf zu laden. Wenn die Tasten kontinuierlich eingeschaltet sind, ist das Gerät betriebsbereit.
Der Kaffee ist nicht heiß genug.	- Kaffee- / Espressotassen sind kalt. - Die Maschine ist verkalkt.	- Die Tasse vorwärmen. - Entkalken.
Der Hebel lässt sich nicht nach unten stellen.	- Der Behälter für gebrauchte Kapseln ist voll. - Kapsel in der Maschine verklemmt.	- Den Behälter für gebrauchte Kapseln leeren. - Die gebrauchte Kapsel herausnehmen.
Die Kontrollleuchte **D** ist dauerhaft **ROT** eingeschaltet.	Problem bei der Aufheizung.	Die Maschine aus- und wieder einschalten. Wenn das Problem weiterhin besteht, die Maschine zu einer autorisierten Kundendienststelle bringen.
Beim Drücken der Taste der Kaffeeausgabe scheint die Maschine zu starten, aber dann stoppt sie ohne Kaffee auszugeben oder nach einer geringen Menge Kaffee.	Die Programmierung der Kaffeemenge ist fehlerhaft.	Die Kaffeemenge für die Taste neu programmieren. Siehe Kapitel „Programmierung der Kaffeemenge pro Tasse“.
Der Kaffee wird zu langsam oder mit schlechter Qualität ausgegeben.	Es wurde die Taste **C** für eine Espressokapsel verwendet.	Die Tasten **A** und **B** verwenden.

Technische Daten

~ Bitte auf das Typenschild unter dem Gerät Bezug nehmen.	kg Ca. 4 kg
1,2 Liter	P Max. 15 bar
Raumtemperatur: 10°C ÷ 40°C	< 70dB A
375 mm	8 Kapseln
175 mm	275 mm / 370 mm

Die Materialien und Teile, die mit Lebensmitteln in Berührung kommen, entsprechen den Bestimmungen der europäischen Verordnung 1935/2004.

SOMMAIRE

Introduction
- Attention aux instructions (Symboles) 29
- Votre contact Caffitaly System 29
- Avertissements de sécurité 30
- Instructions concernant l'emploi et l'élimination 31

Installation
- **Lors de la première utilisation ou après une longue période d'inactivité** 31
- Allumer l'appareil 31
- Signaux généraux de fonctionnement 32
- Réglage hauteur grande tasse/petite tasse 32

Distribution d'un produit
- **Utilisation correcte des touches** 32
- Distribution de café 33
- Programmation de la quantité de café dans la tasse 33

Nettoyage et entretien
- Économie d'énergie 33
- Nettoyage quotidien 33
- Détartrage 34

Autres
- Résolution des problèmes 35
- Données techniques 35

Cher client, nous vous remercions d'avoir choisi notre produit et pour la confiance que vous nous avez accordée.
Grâce à notre appareil, vous pourrez siroter vos boissons chaudes préférées à tout moment de la journée en choisissant parmi les différentes capsules proposées par Caffitaly System. Par exemple : un café expresso, une boisson au cacao ou un thé seront prêts en quelques secondes.

Attention aux instructions (Symboles)

Attention !
Ce symbole indique un avertissement de sécurité.
Il est utilisé pour attirer l'attention sur des risques possibles de blessures personnelles.
Se conformer aux messages de sécurité indiqués afin d'éviter toute blessure grave, voire mortelle.

Nota Bene
Ce symbole est utilisé pour souligner certaines actions qui améliorent l'utilisation de l'appareil.

Non lavables en lave-vaisselle

Conseils de nettoyage

Votre contact Caffitaly System

info@caffitaly.com

Avertissements de sécurité

Lire **ATTENTIVEMENT** les instructions suivantes !
Leur respect permet d'éviter les accidents et d'endommager l'appareil.

- Cet appareil est destiné à être utilisé dans des applications domestiques et similaires comme par exemple : coins cuisine pour le personnel de magasins, bureaux et autres lieux de travail ; hôtels, agritourisme, motels, Bed & Breakfast et autres structures de type résidentiel.
- N'utiliser que des capsules spécifiques pour le système Caffitaly.
- Toute autre utilisation non prévue par ces instructions peut provoquer des dommages aux personnes et annuler la garantie. Le constructeur n'est pas responsable des dommages venant d'un usage impropre de l'appareil.
- Après avoir enlevé l'emballage, vérifier que l'appareil est en bon état. En présence de dommages ou au premier signe de défectuosité (bruits ou odeurs inhabituels), ou pour tout autre problème rencontré à l'intérieur de l'appareil, ne pas utiliser ce dernier et s'adresser à un Centre d'assistance agréé.
- Ne pas laisser les éléments de l'emballage (sachets en plastique, etc.) à la portée des enfants du fait qu'ils constituent des sources potentielles de danger.
- N'utiliser l'appareil que si le câble d'alimentation est intact. Pour le remplacement du câble éventuellement endommagé, s'adresser exclusivement à un Centre d'assistance agréé. Danger de mort par choc électrique.
- Conserver et utiliser l'appareil seulement à l'intérieur. S'assurer que les éléments électriques, les fiches et les câbles sont bien secs. Ne jamais plonger l'appareil dans l'eau. Protéger l'appareil contre les éclaboussures ou les gouttes. L'association électricité-eau engendre le danger de mort par choc électrique.
- Ne brancher l'appareil que sur des prises de courant conformes aux normes. S'assurer que la tension du réseau électrique correspond à celle qui figure sur la plaquette des données apposée sur le fond de l'appareil.
- L'appareil doit être installé sur une surface nivelée, solide, stable et résistant à la chaleur ; le plan d'appui ne doit pas dépasser une inclinaison de 2°.
- Ne pas permettre l'utilisation de l'appareil de la part de personnes (y compris les enfants) ayant de faibles capacités psychophysiques ou sensorielles, aux expériences et aux connaissances insuffisantes, à moins qu'elles ne soient sous la supervision attentive d'une personne responsable de leur sécurité ou formées par cette personne. Surveiller les enfants et s'assurer qu'ils ne jouent pas avec l'appareil !
- Ne pas laisser le câble d'alimentation à proximité de surfaces chaudes, d'arêtes ou d'objets tranchants.
- Ne jamais mettre les mains dans le logement porte-capsules. Risque de blessures.
- Toujours refermer la poignée. Ne jamais ouvrir la poignée durant la distribution d'un produit.
- Ne jamais enlever des parties de l'appareil, sauf celles indiquées pour le nettoyage quotidien.
- N'introduire aucun objet dans les ouvertures. Cela pourrait causer des chocs électriques ! Toute intervention non expliquée dans ces instructions ne doit être effectuée que par un Centre d'assistance agréé !
- Ne pas débrancher le câble d'alimentation en tirant dessus mais extraire la fiche pour ne pas endommager la prise.
- Effectuer le détartrage par intervalles réguliers conformément aux instructions. Dans le cas contraire, l'appareil pourrait se détériorer.
- Nettoyer scrupuleusement et régulièrement l'appareil. Le dépôt qui se crée à défaut de nettoyage pourrait nuire à la santé. Débrancher l'appareil et le laisser refroidir avant de le nettoyer.
- En cas de non utilisation de l'appareil sur de longues périodes (vacances, etc.), débrancher la fiche de la prise de courant.

Instructions concernant l'utilisation et l'élimination

L'appareil se compose de matériaux de haute qualité pouvant être réutilisés ou recyclés. Éliminer l'appareil dans une décharge spécialisée.

Instructions pour l'élimination correcte du produit conformément à la directive européenne 2002/96/EC et au Décret Législatif n° 151 du 25 juillet 2005. À la fin de sa durée de vie, le produit ne doit pas être éliminé avec les déchets urbains. Il peut être remis aux centres de collecte sélective prévus par les administrations municipales, ou bien auprès des revendeurs fournissant ce service.

L'élimination séparée d'un électroménager permet d'éviter des conséquences néfastes sur l'environnement et la santé pouvant dériver de son élimination inappropriée. Elle permet en outre de récupérer les matériaux dont il se compose afin d'économiser beaucoup d'énergie et de ressources. Pour souligner l'obligation d'éliminer séparément les électroménagers, la marque du conteneur barré est placée sur le produit. L'élimination abusive du produit de la part de son utilisateur implique l'application de sanctions administratives prévues par la réglementation en vigueur.
L'emballage est en matériau recyclable. S'adresser aux autorités compétentes pour toute information concernant la réglementation locale.

Lors de la première utilisation ou après une longue période d'inactivité

- Remplir le réservoir avec de l'eau fraîche, non gazeuse (Fig. 4).
- Brancher la fiche sur la prise de courant et allumer l'appareil (Fig. 13).
- S'assurer que la poignée est fermée (Fig. 3).
- Les touches **A**-**B**-**C** clignotent tout comme clignote en **ROUGE** le voyant **D**.
- Placer un récipient (d'au moins 250 ml) sous la buse de distribution (Fig. 9).
- Appuyer sur l'une des touches **A**-**B**-**C.** Attendre la fin du cycle de chargement du circuit hydraulique de l'appareil. Le voyant **D** s'éteint.

NOTA BENE : si, au terme du chargement, les touches **A**-**B**-**C** et le voyant **D** continuent de clignoter, répéter les opérations du point précédent.

- Les touches **A**-**B**-**C** clignotent en même temps ; l'appareil est en phase de réchauffement.
- Quand les touches **A**-**B**-**C** s'allument en permanence, effectuer le rinçage en appuyant sur la touche **C**. Appuyer de nouveau sur la touche pour effectuer un deuxième rinçage. Attendre que l'appareil termine le cycle de rinçage.
- Au terme de l'opération, éliminer l'eau qui se trouve dans le réservoir à capsules usagées (Fig. 6).

Allumer l'appareil

- Remplir le réservoir avec de l'eau fraîche, non gazeuse (Fig. 4).
- Allumer l'appareil en appuyant sur l'interrupteur général (Fig. 14).
- Les touches **A**-**B**-**C** clignotent en même temps ; l'appareil est en phase de réchauffement. Quand les touches s'allument en permanence et que l'appareil émet 2 signaux sonores, celui-ci est prêt pour effectuer la distribution.

Signaux généraux de fonctionnement

SIGNAL DÉTARTRAGE

- Quand le voyant **D** clignote en **JAUNE** et que l'appareil émet 3 signaux sonores, il est conseillé de lancer le cycle de détartrage (Voir Chap. Détartrage).

RÉCHAUFFEMENT

- Les touches **A**-**B**-**C** clignotent en même temps.

SI L'EAU S'ÉPUISE PENDANT LE FONCTIONNEMENT

- Quand le voyant **D** clignote en **ROUGE** et que l'appareil émet tout d'abord 3 signaux sonores suivis d'un signal intermittent, le réservoir à eau est vide.
- Remplir le réservoir avec de l'eau fraîche, non gazeuse (Fig. 4).
- Appuyer sur l'une des touches **A**-**B**-**C**. Attendre la fin du cycle de chargement du circuit hydraulique de l'appareil.
- Lorsque les touches **A**-**B**-**C** s'allument en permanence, l'appareil est prêt à l'emploi.

EN CAS DE LEVAGE DE LA POIGNÉE DURANT LA DISTRIBUTION

- Si l'utilisateur lève la poignée pendant la distribution d'un produit (Fig. 1), de l'eau chaude risque de gicler. **Risque de brûlure !**
- Le voyant **D** clignote en **ROUGE** et l'appareil émet un signal sonore intermittent. La distribution est immédiatement interrompue.
- Fermer la poignée (Fig. 3).
- Appuyer sur l'une des touches **A**-**B**-**C** pour remettre l'alarme à zéro.
- L'appareil est de nouveau prêt à l'emploi.

Réglage hauteur grande tasse/petite tasse

- Il est possible de régler l'appareil pour permettre l'utilisation correcte des grandes tasses ou des petites tasses.
- La machine est initialement configurée pour l'utilisation de grandes tasses (Fig. 7).
- Pour optimiser l'utilisation des petites tasses, soulever le bac d'égouttement et la grille puis l'accrocher dans les deux trous supérieurs (Fig. 10).
- Placer à présent une petite tasse sous la buse de distribution du café (Fig. 8).

Utilisation correcte des touches

Pour la distribution d'un « Expresso » ou d'un « Café crème », n'utiliser que les touches **A** ou **B** (respectivement la 1ère et la 2ème en partant du haut, éclairées en **BLANC**). Ces mêmes touches, en fonction de la quantité, doivent être utilisées pour la distribution de capsules d'orge, ginseng, cacao ou lait.

La touche **C** (la 3ème en partant du haut, illuminée en **BLEU**) ne doit être utilisée que pour le « Café filtre » ou « Café américain ». Cette touche permet également d'utiliser des capsules de thé, camomille ou tisanes.

Ne pas utiliser la touche **C** pour l'expresso ou pour des cafés au goût intense. Dans cette fonction, en effet, l'appareil est réglé sur une basse pression, ce qui réduit la crème, le goût du café et pourrait provoquer l'interruption de la distribution.

NOTA BENE : dans le circuit de l'appareil, il se peut qu'il reste des traces du produit venant d'être distribué. Pour préserver le goût le plus possible, il est conseillé, lors de la distribution de lait, chocolat ou solubles, de rincer rapidement. Pour effectuer le rinçage, appuyer sur une touche quelconque (**A**, **B** ou **C**), sans l'utilisation d'aucune capsule.
Il est conseillé d'effectuer cette opération au moins une fois par semaine.

Distribution de café

- Soulever la poignée pour ouvrir le logement porte-capsules (Fig. 1).
- Introduire la capsule en la poussant à l'intérieur avec une légère pression (Fig. 2).
- Fermer complètement la poignée (Fig. 3).
- Placer une grande tasse/petite tasse sous la buse de distribution du café (Fig. 7 ou 8).
- **Appuyer brièvement sur** la touche **A** ou **B** en fonction du café souhaité.
- La touche enfoncée clignote. La distribution s'arrête lorsque la quantité programmée est atteinte et la machine émet un signal sonore.
- Soulever la poignée pour éjecter la capsule qui tombe dans le réservoir approprié (Fig. 1).
- Fermer la poignée (Fig. 3).

NOTA BENE les quantités de café distribué peuvent être programmées en fonction des goûts personnels et des dimensions des grandes tasses/petites tasses utilisées.
Pour programmer les quantités, consulter le Chapitre « Programmation de la quantité de café dans la tasse ».

Programmation quantité de café dans la tasse

- Soulever la poignée pour ouvrir le logement porte-capsules (Fig. 1).
- Introduire la capsule en la poussant à l'intérieur avec une légère pression (Fig. 2).
- Fermer complètement la poignée (Fig. 3).
- Placer une grande tasse/petite tasse sous la buse de distribution (Fig. 7 ou 8).
- Appuyer sur la touche du café souhaité **en la maintenant enfoncée**.
- Une fois la quantité de café souhaitée atteinte, relâcher la touche. Maintenant la touche est programmée. **La quantité de café distribuée peut être programmée d'un minimum de 20 à un maximum de 250 ml.**
- Soulever la poignée pour éjecter la capsule qui tombe dans le réservoir approprié (Fig. 1).
- Fermer la poignée (Fig. 3).

Économie d'énergie

L'appareil réduit automatiquement la consommation **10 minutes** après sa dernière utilisation. Les touches **A**-**B**-**C** clignotent lentement et séquentiellement. Pour rétablir les conditions normales d'utilisation, appuyer sur une touche quelconque ou ouvrir la poignée. L'appareil se réchauffe.
Lorsque les touches **A**-**B**-**C** s'allument en permanence, l'appareil est prêt à l'emploi.

Nettoyage quotidien

- Extraire le bac d'égouttement et le réservoir à capsules usagées (Fig. 6).
- Soulever le réservoir à capsules usagées (Fig. 11) ; le vider et le rincer.
- Enlever la grille et son support (Fig. 12). Soulever le bac d'égouttement, le vider et le rincer.
- Enlever le réservoir à eau (Fig. 5) ; le vider et le rincer.

NOTA BENE : dans le circuit de l'appareil, il se peut qu'il reste des traces du produit venant d'être distribué. Pour préserver le goût le plus possible, il est conseillé, lors de la distribution de lait, chocolat ou solubles, de rincer rapidement. Le rinçage appuyer sur une touche quelconque (**A**, **B** ou **C**), sans l'utilisation d'aucune capsule.
Il est conseillé d'effectuer cette opération au moins une fois par semaine.

Pour le nettoyage de la surface de l'appareil, utiliser un chiffon doux et un détergent neutre. Ne pas utiliser de jets d'eau pour nettoyer l'appareil.

Les composants en plastique de l'appareil, y compris le réservoir à eau, **NE PEUVENT PAS** être lavés au lave-vaisselle.

Détartrage

Signal détartrage : quand le voyant **D** clignote en **JAUNE** et que l'appareil émet 3 3 signaux sonores, il est conseillé d'effectuer le cycle de détartrage comme indiqué ci-après.

La machine dispose d'un programme avancé qui vérifie la quantité d'eau utilisée pour la distribution des produits. Grâce à ce contrôle, l'utilisateur sait lorsqu'il est nécessaire de soumettre la machine à un cycle de détartrage.

Il est conseillé d'utiliser le détartrant Caffitaly System, spécialement mis au point pour respecter les caractéristiques techniques de l'appareil, en toute sécurité pour le consommateur. La solution détartrante doit être éliminée selon les indications du fabricant et/ou les normes en vigueur dans le pays d'installation de la machine.

Lire **ATTENTIVEMENT** les précautions d'emploi figurant sur l'emballage du détartrant. Éviter le contact avec les yeux, la peau et les superficies de l'appareil.
Ne pas éteindre l'appareil et ne pas soulever la poignée durant le détartrage. Une personne doit être présente pendant cette opération.
Ne pas utiliser de vinaigre : il peut endommager votre appareil !

- Éteindre l'appareil en appuyant sur l'interrupteur général (Fig. 14).
- Vider et rincer le réservoir à capsules usagées et le bac d'égouttement (Fig. 6).
- Extraire et vider le réservoir à eau (Fig. 5).
- Mélanger le contenu d'un flacon de détartrant Caffita System avec environ 750 c^3 d'eau (1 litre au total) et verser le tout dans le réservoir.
- S'assurer que la poignée est baissée (Fig. 3) et qu'aucune capsule ne se trouve dans le logement porte-capsules.
- Enlever le bac d'égouttement (Fig. 15).
- Positionner un récipient (d'au moins 500 ml) sous la buse de distribution (Fig. 16).
- Maintenir enfoncées les touches **A** et **B** tout en allumant l'appareil à l'aide de l'interrupteur général.
- La touche **B** est allumée tandis que le voyant **D** clignote alternativement en **JAUNE** et **ROUGE**.
- Appuyer sur la touche **B** pour lancer le cycle de détartrage.
- L'appareil distribue la solution détartrante par intervalles (**5 distributions suivies chacune d'une pause de 4 minutes, pour une durée de 25 minutes environ**). Durant cette phase, **au cours de laquelle il ne faut pas enfoncer les touches**, le voyant **D** clignote alternativement en **JAUNE** et **ROUGE**.
- Si le récipient est plein, procéder à son vidage.
- Au terme de la première phase, la touche **B** s'allume et l'appareil émet un signal sonore. Le réservoir à eau est vide.
- Rincer soigneusement le réservoir à eau et le remplir avec de l'eau potable fraîche (Fig. 4).
- Vider et rincer le réservoir à capsules usagées et le récipient utilisé, puis les remettre à leur place (Fig. 16).
- Appuyer sur la touche **B** pour lancer le cycle de rinçage.
- La machine distribue l'eau de rinçage (environ 500 ml). Durant cette phase, le voyant **D** clignote alternativement en **JAUNE** et **ROUGE**.
- Au terme du cycle de rinçage, l'appareil émet un signal sonore et les touches **A**-**B**-**C** clignotent en même temps ; l'appareil est en phase de réchauffement
- Quand les touches s'allument en permanence et que l'appareil émet 2 signaux sonores, celui-ci est prêt pour effectuer la distribution.
- Vider et rincer soigneusement le réservoir à eau et le remplir avec de l'eau fraîche, non gazeuse (Fig. 4).
- Vider et rincer le réservoir à capsules usagées, le remettre en place et remettre le bac d'égouttement.

Solutions aux problèmes

PROBLÈME	CAUSE POSSIBLE	SOLUTION
L'appareil ne distribue pas de café. Le voyant **D** clignote en **ROUGE**.	Le réservoir à eau est vide.	Remplir le réservoir avec de l'eau fraîche. Appuyer sur une touche pour recharger le circuit. Lorsque les touches sont allumées en permanence, l'appareil est prêt à l'emploi.
Le café n'est pas assez chaud.	- Grandes tasses/petites tasses froides. - Machine avec calcaire.	- Préchauffer la tasse. - Détartrer.
La poignée ne peut pas être baissée.	- Le réservoir à capsules usagées est plein. - Capsule bloquée à l'intérieur de l'appareil.	- Vider le réservoir à capsules usagées. - Enlever la capsule bloquée.
Le voyant **D** est allumé en **ROUGE** en permanence.	Problèmes de réchauffement.	Éteindre puis rallumer la machine. Si le problème persiste, porter l'appareil à un Centre d'Assistance Agréé.
Après enfoncement d'une touche pour la distribution de café, l'appareil semble partir mais s'arrête sans distribuer de café ou n'en distribue qu'une faible quantité.	Programmation incorrecte des quantités.	Programmer à nouveau la quantité pour la touche. Voir le chapitre « Programmation de la quantité de café dans les tasses ».
Le café est distribué très lentement et la qualité est très faible.	L'utilisateur a utilisé la touche **C** avec une capsule d'expresso.	Utiliser les touches **A** ou **B**.

Données techniques

∿ Consulter la plaquette de données sur le fond de l'appareil.	kg Environ 4 kg
1,2 litres	P Max. 15 bar
température ambiante 10°C ÷ 40°C	< 70dB A
375 mm	8 capsules
175 mm	275 mm	370 mm

Les matériaux et les objets destinés au contact des produits alimentaires sont conformes aux indications de la réglementation européenne 1935/2004.

ÍNDICE

Introducción:

- Atención a las instrucciones (Símbolos) 36
- Su contacto Caffitaly System 36
- Advertencias de seguridad 37
- Instrucciones de uso y eliminación 38

Instalación:

- **Al primer uso o después de un largo período de inactividad** 38
- Encendido del aparato 38
- Señales generales de funcionamiento 39
- Regulación de la altura de la taza / tacita 39

Suministro del producto:

- **Uso correcto de las teclas** 39
- Preparación del café 40
- Programación de la cantidad de café 40

Limpieza y mantenimiento:

- Ahorro de energía 40
- Limpieza diaria 40
- Descalcificación 41

Varios:

- Solución de problemas 42
- Datos técnicos 42

Estimado Cliente:
Gracias por elegir nuestro producto y por la confianza que ha depositado en nosotros.
Con nuestra máquina podrá degustar sus bebidas calientes preferidas en cualquier momento del día, eligiendo entre la gama de cápsulas que ofrece Caffitaly System. Por ejemplo, un café expreso, una bebida con cacao o un té se preparan en pocos segundos.

Atención a las instrucciones (Símbolos)

¡Atención!
Este es el símbolo de advertencia de seguridad.
Se utiliza para llamar la atención sobre posibles riesgos de lesiones personales.
Respete los mensajes de seguridad indicados para evitar posibles lesiones o incluso la muerte.

Nota:
Éste es el símbolo que se utiliza para destacar algunas acciones que optimizan el uso de la máquina.

No se pueden lavar en el lavavajillas.

Recomendaciones para la limpieza

Su contacto Caffitaly System

info@caffitaly.com

Advertencias de seguridad

Lea con **ATENCIÓN** las siguientes instrucciones.
Así evitará el riesgo de accidentes y daños al aparato.

- Este aparato está destinado al uso en entornos domésticos y similares, como por ejemplo: áreas de cocina para el personal en tiendas, oficinas y otros lugares de trabajo; hoteles, agroturismos, moteles, pensiones y demás alojamientos.
- Utilice exclusivamente las cápsulas específicas para el sistema Caffitaly System.
- Cualquier otro uso no indicado en estas instrucciones puede causar daños a las personas y dejar la garantía sin efecto. El fabricante declina toda responsabilidad por daños derivados de un uso impropio del aparato.
- Después de retirar el embalaje, asegúrese de que el aparato esté en perfecto estado. En caso de daños, o a la primera señal de defectos (ruidos u olores insólitos), deje de utilizar el aparato; diríjase a un centro de asistencia autorizado.
- No deje los elementos que componen el embalaje (bolsas de plástico, etc.) al alcance de los niños, ya que pueden convertirse en una fuente de peligro.
- Utilice el aparato sólo si el cable de alimentación está en perfecto estado. Si el cable está dañado, para sustituirlo diríjase a un centro de asistencia autorizado. Peligro de muerte por descarga eléctrica.
- Guarde y utilice el aparato sólo en ambientes interiores. Asegúrese de que los elementos eléctricos, las clavijas y los cables estén secos. No sumerja nunca el aparato. Proteja el aparato de salpicaduras o goteos. La combinación de electricidad y agua comporta el peligro de muerte por descarga eléctrica.
- Conecte el aparato sólo a tomas de corriente conformes a la norma. Compruebe que la tensión de la red eléctrica sea del mismo valor que se indica en la etiqueta sobre el lado inferior del aparato.
- El plano sobre el cual se instale la máquina debe estar nivelado y ser sólido, firme y resistente al calor; el plano de apoyo no debe superar los 2° de inclinación.
- No permita el uso del aparato a personas (niños inclusive) con capacidades psicofísicas-sensoriales reducidas o carentes de la experiencia y el conocimiento necesarios, salvo bajo la vigilancia y las instrucciones de una persona que se haga responsable de ellas. ¡Vigile a los niños y no permita que jueguen con el aparato!
- No deje el cable de alimentación cerca de superficies calientes, aristas vivas u objetos cortantes.
- No introduzca nunca las manos en el alojamiento de las cápsulas. Peligro de lesiones.
- Cierre siempre la palanca. No abra la palanca durante el suministro de un producto.
- No desmonte partes de la máquina, salvo aquellas indicadas para la limpieza diaria.
- No introduzca ningún objeto en las aberturas. Esto podría causar descargas eléctricas. Cualquier intervención no expresamente indicada en estas instrucciones debe ser realizada exclusivamente por un centro de asistencia autorizado.
- No tire nunca del cable de alimentación; tire sólo de la clavija para no dañarlo.
- Realice la descalcificación con frecuencia periódica como se indica en las instrucciones. En caso contrario, el aparato podría dañarse.
- Limpie el aparato periódicamente con esmero. El depósito que se crea en caso de falta de limpieza podría perjudicar la salud. Desconecte el aparato y déjelo enfriar antes de limpiarlo.
- Si el aparato no se va a utilizar durante mucho tiempo (vacaciones, etc.) desconecte la clavija de la toma eléctrica.

Instrucciones de uso y eliminación

El aparato está fabricado con materiales de alta calidad que se pueden reutilizar o reciclar. Elimine el aparato en un centro de recogida selectiva.

Advertencias para la eliminación correcta del producto según la directiva europea 2002/96/EC y el Decreto Legislativo italiano n. 151 del 25 de julio de 2005. Al final de su vida útil, el aparato no se puede eliminar junto con los desechos urbanos. Deberá entregarse a un centro de recogida selectiva municipal o a los revendedores que ofrecen este servicio.
La recogida selectiva de un electrodoméstico permite evitar posibles consecuencias perjudiciales para el medio ambiente y la salud y recuperar los materiales que lo integran para conseguir un importante ahorro de energía y recursos. Para indicar la obligación de la recogida selectiva de los electrodomésticos, este producto lleva impresa la marca del contenedor de basura tachado. La eliminación ilegal del producto conlleva
la aplicación de las sanciones administrativas establecidas por la normativa vigente.
El embalaje es de material reciclable. Para obtener más información acerca de la normativa local, consulte a las autoridades competentes.

Al primer uso o después de un largo período de inactividad

- Llene el depósito con agua fría sin gas (Fig. 4).
- Conecte la clavija a la toma de corriente y encienda el aparato (Fig. 13).
- Asegúrese de que la palanca esté cerrada (Fig. 3).
- Junto a las teclas **A**-**B**-**C**, parpadea en **ROJO** el testigo **D**.
- Coloque un recipiente (con capacidad al menos de 250ml) debajo de la salida (Fig. 9).
- Pulse una de las teclas **A**-**B**-**C.** Espere que la máquina termine el ciclo de carga del circuito del agua. El testigo **D** se apaga.

NOTA: si al terminar la carga las teclas **A**-**B**-**C** y el testigo **D** siguen parpadeando, repita las operaciones del punto anterior.

- Las teclas **A**-**B**-**C** parpadean simultáneamente; la máquina está en fase de calentamiento.
- Cuando las teclas **A**-**B**-**C** se encienden y permanecen fijas, enjuague pulsando la tecla **C**. Pulse nuevamente la tecla para el segundo enjuague. Espere que la máquina termine el ciclo de enjuague.
- Al terminar la operación vacíe el agua del recipiente de las cápsulas usadas (Fig. 6).

Encendido del aparato

- Llene el depósito con agua fría sin gas (Fig. 4).
- Encienda el aparato pulsando el interruptor general (Fig. 14).
- Las teclas **A**-**B**-**C** parpadean simultáneamente; la máquina está en fase de calentamiento. Cuando las teclas permanezcan encendidas de modo fijo y la máquina emita 2 señales acústicas, estará lista para el uso.

Señales generales de funcionamiento

SEÑAL DE DESCALCIFICACIÓN:

- El testigo **D** en **AMARILLO** y la emisión de 3 señales acústicas indican que se recomienda realizar el ciclo de descalcificación (consulte el capítulo Descalcificación).

CALENTAMIENTO:

- Las teclas **A**-**B**-**C** parpadean simultáneamente.

CUANDO EL AGUA SE AGOTA DURANTE EL FUNCIONAMIENTO:

- Cuando el testigo **D** parpadea en **ROJO** y la máquina emite 3 señales acústicas y luego una intermitente, el depósito de agua está vacío.
- Llene el depósito con agua fría sin gas (Fig. 4).
- Pulse una de las teclas **A**-**B**-**C**. Espere que la máquina termine el ciclo de carga del circuito del agua.
- Cuando las teclas **A**-**B**-**C** están encendidas de modo fijo, la máquina está lista para el uso.

SI LA PALANCA SE LEVANTA DURANTE EL FUNCIONAMIENTO:

- Si la palanca se levanta durante la preparación de un producto (Fig. 1), puede ocurrir que se produzcan salpicaduras de agua caliente. **¡Peligro de abrasión!**
- El testigo **D** parpadea en **ROJO** y la máquina emite una señal acústica intermitente. El suministro se interrumpe inmediatamente.
- Cierre la palanca (Fig. 3).
- Pulse una de las teclas **A**-**B**-**C** para restablecer la alarma.
- La máquina está de nuevo lista para el uso.

Regulación de la altura de la taza / tacita.

- La máquina se puede ajustar para permitir el uso correcto de tazas grandes o pequeñas.
- En principio, está predispuesta para el uso de tazas grandes (Fig. 7).
- Para obtener mejores resultados en caso de utilizar tacitas, hay que levantar la bandeja de goteo y la rejilla y engancharla en los dos orificios superiores (Fig. 10).
- Coloque una taza debajo de la salida del café (Fig. 8).

Uso correcto de las teclas

Para preparar un "expreso" o un "café crema", utilice exclusivamente las teclas **A** o **B** (respectivamente la primera y la segunda desde arriba, encendidas en **BLANCO**). Las mismas teclas sirven para las preparaciones con cápsulas de cebada, ginseng, cacao o leche.
La tecla **C** (3° desde arriba, encendida en **AZUL**) debe utilizarse exclusivamente para el "Café filtro" o "Americano". Con la misma tecla se pueden utilizar cápsulas de té, manzanilla o tisanas.
No utilice la tecla **C** para el café expreso o de gusto fuerte. Con esta función, la máquina está regulada a baja presión, para reducir el gusto fuerte, y en consecuencia podría interrumpirse el suministro.

NOTA: En el circuito de la máquina pueden quedar restos del producto que se acaba de suministrar. Para cuidar al máximo el sabor de la bebida es recomendable realizar un breve enjuague después de suministrar leche, chocolate o solubles. El enjuague se efectúa pulsando la tecla (**A**, **B** o **C**), sin introducir la cápsula.
Se recomienda efectuar esta operación al menos una vez a la semana.

Preparación del café

- Levante la palanca para abrir el alojamiento de la cápsula (Fig. 1).
- Introduzca la cápsula y empújela ejerciendo una ligera presión (Fig. 2).
- Cierre la palanca por completo (Fig. 3).
- Coloque una taza debajo de la salida del café (Fig. 7 u 8).
- **Pulse brevemente** la tecla **A** o **B**, según el café deseado.
- La tecla parpadea. El suministro se interrumpe al alcanzar la cantidad programada y la máquina emite una señal acústica.
- Levante la palanca para expulsar la cápsula, que cae en el recipiente (Fig. 1).
- Cierre la palanca (Fig. 3).

NOTA: las cantidades de café suministrado se pueden programar según las preferencias personales y el tamaño de las tazas o tacitas utilizadas.
Para programar la cantidad, consulte: "Programación de la cantidad de café en tazas".

Programación de la cantidad de café

- Levante la palanca para abrir el alojamiento de la cápsula (Fig. 1).
- Introduzca la cápsula y empújela ejerciendo una ligera presión (Fig. 2).
- Cierre la palanca por completo (Fig. 3).
- Coloque una taza debajo de la salida (Fig. 7 u 8).
- Pulse **y mantenga pulsada** la tecla del café deseado.
- Suelte la tecla al alcanzar la cantidad de café deseada. La tecla queda programada. **La cantidad de café se puede programar entre un mínimo de 20 y un máximo de 250 ml.**
- Levante la palanca para expulsar la cápsula, que cae en el recipiente (Fig. 1).
- Cierre la palanca (Fig. 3).

Ahorro de energía

La máquina reduce automáticamente el consumo después de **10 minutos** sin uso. Las teclas **A**-**B**-**C** parpadean lentamente en secuencia. Para restablecer las condiciones normales de uso, pulse cualquier tecla o abra la palanca. El aparato empieza a calentar.
Cuando las teclas **A**-**B**-**C** están encendidas de modo fijo, la máquina está lista para el uso.

Limpieza diaria

- Retire la bandeja de goteo y el recipiente de las cápsulas usadas (Fig. 6).
- Levante el recipiente de las cápsulas usadas (Fig. 11); vacíelo y enjuáguelo.
- Retire la rejilla y el soporte (Fig. 12). Levante la bandeja de goteo, vacíela y enjuáguela.
- Quite el depósito del agua (Fig. 5); vacíelo y enjuáguelo.

NOTA: En el circuito de la máquina pueden quedar restos del producto que se acaba de suministrar. Para cuidar al máximo el sabor de la bebida es recomendable realizar un breve enjuague después de suministrar leche, chocolate o solubles. El enjuague se efectúa pulsando la tecla (**A**, **B** o **C**), sin introducir la cápsula.
Se recomienda efectuar esta operación al menos una vez a la semana.

Para limpiar la superficie del aparato, utilice un paño suave y detergente neutro. No utilice chorros de agua para la limpieza del aparato.

Los componentes de plástico de la máquina, incluido el depósito del agua, **NO** se pueden lavar en el lavavajillas.

Descalcificación

Señal de descalcificación: cuando el testigo **D** parpadea en **AMARILLO** y la máquina emite 3 señales acústicas, se recomienda ejecutar el ciclo de descalcificación, que se ilustra a continuación.

La máquina cuenta con un programa avanzado que comprueba la cantidad de agua que se utiliza para suministrar las bebidas. Esta medición permite indicar al usuario cuándo la máquina necesita un ciclo de descalcificación.

Se recomienda utilizar el descalcificador Caffitaly System, que ha sido estudiado para respetar las características técnicas de la máquina, cumpliendo con las normas de seguridad para el usuario. La solución descalcificadora se debe eliminar según lo establecido por el fabricante y/o las normas vigentes en el país de uso.

Lea con **ATENCIÓN** las instrucciones de uso del envase del descalcificante. Evite el contacto del producto con los ojos, la piel y las superficies de la máquina.
Durante la descalcificación no apague la máquina y no levante la palanca. Vigile la máquina durante esta operación.
No utilice vinagre: podría dañar la máquina.

- Apague la máquina pulsando el interruptor general (Fig. 14).
- Vacíe y enjuague el recipiente de las cápsulas usadas y la bandeja de goteo (Fig. 6).
- Retire y vacíe el depósito del agua (Fig. 5).
- Mezcle el contenido de un frasco de descalcificador Caffitaly System con unos 750 cm cúbicos de agua (1 litro en total) y viértalo en el depósito.
- Asegúrese de que la palanca esté baja (Fig. 3) y no haya una cápsula en el compartimiento de cápsulas.
- Retire la bandeja de goteo (Fig. 15).
- Coloque un recipiente (de al menos 500 ml) debajo de la salida (Fig. 16).
- Mantenga pulsadas las teclas **A** y **B** y simultáneamente encienda la máquina pulsando el interruptor general.
- La tecla **B** está encendida; el testigo **D** parpadea de modo alterno en **AMARILLO** y **ROJO**.
- Pulse la tecla **B** para iniciar el ciclo de descalcificación.
- La máquina suministra la solución descalcificadora con intervalos (**5 suministros con pausas de 4 minutos, durante 25 minutos aproximadamente**). Durante esta fase, **en la que no se debe pulsar ninguna tecla**, el testigo **D** parpadea de modo alterno en **AMARILLO** y **ROJO**.
- Si el recipiente se llena, vacíelo.
- Al finalizar la primera fase, la tecla **B** se enciende y suena una señal acústica. El depósito del agua está vacío.
- Enjuague bien el depósito del agua y llénelo con agua fría (Fig. 4).
- Vacíe y enjuague el recipiente de las cápsulas usadas y el recipiente utilizado, y póngalos en su lugar (Fig. 16).
- Pulse la tecla **B** para iniciar el ciclo de enjuague.
- La máquina suministra el agua para el enjuague (aprox. 500 ml). Durante esta fase el testigo **D** parpadea de modo alterno en **AMARILLO** y **ROJO**.
- Cuando el ciclo de enjuague termina, la máquina emite una señal acústica y las teclas **A**-**B**-**C** parpadean simultáneamente; la máquina está en fase de calentamiento.
- Cuando las teclas permanezcan encendidas de modo fijo y la máquina emita 2 señales acústicas, estará lista para el uso.
- Vacíe y enjuague bien el depósito del agua y llénelo con agua fría sin gas (Fig. 4).
- Vacíe y enjuague el recipiente de cápsulas usadas y vuelva a colocarlo junto a la bandeja de goteo.

Solución de problemas

PROBLEMA	CAUSA POSIBLE	SOLUCIÓN
No sale café. El testigo **D** parpadea en **ROJO**.	El depósito de agua está vacío.	Llene el depósito con agua fría. Pulse una tecla para recargar el circuito. Cuando la luz de las teclas permanezca fija, el aparato estará listo para el uso.
El café no está suficientemente caliente.	- Tazas / tacitas frías. - Máquina con cal.	- Precaliente la taza. - Descalcifique.
No se puede bajar la palanca.	- El recipiente de las cápsulas usadas está lleno. - Cápsula bloqueada dentro de la máquina.	- Vacíe el recipiente de las cápsulas. - Extraiga la cápsula usada.
El testigo **D** está encendido en **ROJO** fijo.	Problemas de calentamiento.	Apague y vuelva a encender la máquina. Si el problema persiste, lleve la máquina a un centro de asistencia autorizado.
Al pulsar una tecla para preparar café, la máquina parece funcionar pero luego interrumpe el suministro.	Programación incorrecta de la cantidad.	Reprograme la cantidad. Consulte el capítulo "Programación de la cantidad de café".
El café sale muy lentamente y en poca cantidad.	Se ha utilizado la tecla **C** con una cápsula de expreso.	Utilice la tecla **A** o **B**.

Datos técnicos

Consulte la etiqueta de datos que se encuentra sobre el lado inferior de la máquina.	Aprox 4 kg
1,2 litros	Max. 15 bar
temperatura ambiente: 10°C ÷ 40°C	< 70dB A
375 mm	8 cápsulas
175 mm / 275 mm	370 mm

Los materiales y los objetos destinados a estar en contacto con alimentos cumplen con lo establecido por el Reglamento Europeo 1935/2004.

ÍNDICE

Introdução:
- Atenção às instruções (Símbolos) 43
- Contacto Caffitaly System 43
- Avisos de segurança 44
- Instrução de utilização e eliminação 45

Instalação:
- **Primeira utilização ou após um longo período sem utilizar** 45
- Ligar o aparelho 45
- Sinalizações gerais de funcionamento 46
- Regulação da altura das chávenas 46

Distribuição do produto:
- **Utilização correcta das teclas** 46
- Distribuição de café 47
- Programação da quantidade de café na chávena 47

Limpeza e manutenção:
- Poupança de energia 47
- Limpeza diária 47
- Descalcificação 48

Vários:
- Resolução de problemas 49
- Dados técnicos 49

Caro cliente, obrigado por ter escolhido o nosso produto e pela confiança.
Com esta máquina poderá degustar as suas bebidas quentes preferidas a qualquer momento do dia, escolhendo de entre as várias cápsulas que Caffitaly System coloca à sua disposição. Um café expresso, ou uma bebida com sabor a chocolate ou um chá, poderão ser preparados em poucos segundos.

Atenção às instruções (Símbolos)

Atenção
Este é o símbolo de advertência de segurança.
É usado para chamar a atenção sobre possíveis riscos de ferimentos pessoais.
Observar as mensagens de segurança indicadas para evitar possíveis ferimentos ou morte.

Nota
Este é o símbolo usado para destacar algumas acções que melhoram o uso da máquina.

Não lavar na máquina de lavar loiça

Conselhos para a limpeza

Contacto Caffitaly System

info@caffitaly.com

Avisos de segurança

Ler com **ATENÇÃO** as seguintes instruções!
Deste modo, evita-se o risco de acidentes e danos ao aparelho.

- Este aparelho destina-se a ser utilizado em áreas domésticas ou semelhantes, como por exemplo: em cozinhas reservadas a pessoal de lojas, escritórios e outros ambientes de trabalho; por clientes em pousadas, hotéis e outros ambientes do tipo residencial.
- Utilizar apenas cápsulas específicas para o sistema Caffitaly System.
- Qualquer outra utilização não prevista nestas instruções pode causar danos a pessoas e anular a garantia. O fabricante não é responsável por danos derivados do uso impróprio do aparelho.
- Após retirar a embalagem, certificar-se da integridade do aparelho. Em caso da presença de danos ou ao primeiro sinal de defeito (ruídos ou odores estranhos), ou para qualquer problema encontrado no interior do aparelho, não o utilizar e deslocar-se a um Centro de Assistência Autorizado.
- Os componentes da embalagem (sacos de plástico, etc.) não devem ser deixados ao alcance das crianças, uma vez que constituem potenciais fontes de perigo.
- Utilizar o aparelho apenas se o cabo de alimentação estiver intacto. Se for preciso substituir o cabo, em caso de danos, contactar exclusivamente um Centro de Assistência Autorizado. Perigo de morte por choques eléctricos.
- Conservar e utilizar o aparelho apenas em locais interiores. Certificar-se de que elementos eléctricos, fichas e cabos estão secos. Nunca mergulhar o aparelho. Proteger o aparelho de salpicos ou gotas. Electricidade e água em conjunto causam perigo de morte por descargas eléctricas.
- Ligar o aparelho apenas a tomadas de corrente de acordo com as normas da lei. Certificar-se de que a tensão da rede eléctrica corresponde à indicada na chapa de características posicionada no fundo do aparelho.
- A superfície onde é instalada a máquina deve ser nivelada, sólida, firme e resistente ao calor. A superfície de apoio não deve ter mais de 2º de inclinação.
- Não permitir que pessoas com capacidades psicofísico e sensoriais reduzidas, ou com experiência e conhecimentos insuficientes (inclusive crianças) usem o aparelho, a não ser que sejam atentamente acompanhadas e instruídas por uma pessoa responsável pela sua segurança. Vigiar as crianças, certificando-se de que não brincam com o aparelho!
- Não deixar o cabo de alimentação próximo a superfícies quentes, cantos ou objectos cortantes.
- Nunca inserir as mãos dentro do compartimento das cápsulas. Perigo de lesões.
- Baixar sempre a alavanca. Nunca levantar a alavanca durante a distribuição de um produto.
- Nunca remover partes da máquina, excepto as indicadas para a limpeza diária.
- Não inserir nenhum objecto nas aberturas. Isto poderia causar choques eléctricos! Qualquer intervenção não ilustrada nestas instruções deve ser realizada apenas por um Centro de Assistência Autorizado!
- Não desligar o cabo puxando-o pelo cabo de alimentação. Extraí-lo pela ficha para evitar danificar a tomada.
- Proceder à descalcificação a intervalos regulares, como indicado nas instruções. Caso contrário o aparelho poderá danificar-se.
- Limpar cuidadosa e regularmente o aparelho. O depósito que se cria no caso de falta de limpeza pode ser nocivo à saúde. Desligar o aparelho da corrente e deixá-lo arrefecer antes de proceder à limpeza.
- Se for prevista a inutilização do aparelho por longos períodos (férias, etc.), desligar a ficha da tomada eléctrica.

Instruções para o uso e a eliminação

O aparelho foi fabricado com materiais de elevada qualidade que podem ser reutilizados ou reciclados. Eliminar o aparelho num centro de recolha apropriado.

Avisos para a eliminação correcta do produto, de acordo com a directiva europeia 2002/96/EC e o Decreto-lei n.º 151 de 25 Julho 2005. O aparelho, no final da sua vida útil, não deverá ser eliminado em conjunto com os resíduos urbanos. Poderá ser entregue a centros de recolha diferenciados apropriados disponíveis no município ou a revendedores que forneçam este serviço.

Eliminar separadamente um electrodoméstico permite evitar possíveis consequências negativas para o ambiente e para a saúde, derivantes de uma eliminação inadequada e permite recuperar materiais de modo a obter uma importante poupança de energia e recursos. O símbolo do contentor de lixo barrado no produto indica a obrigação de eliminar separadamente os electrodomésticos. A eliminação abusiva do produto por parte do utilizador comporta a aplicação de sanções administrativas previstas nas normas vigentes.
A embalagem foi fabricada em material reciclável. Contactar as autoridades competentes para informações sobre as normas locais.

Primeira utilização ou após um longo período sem usar

- Encher o reservatório com água fria, sem gás (Fig. 4).
- Introduzir a ficha na tomada e ligar o aparelho (Fig. 13).
- Certificar-se de que a alavanca está abaixada (Fig. 3).
- Em conjunto com as teclas **A**-**B**-**C**, pisca alternadamente a **VERMELHO** a luz indicadora **D**.
- Colocar um recipiente amplo por debaixo do distribuidor (com pelo menos 250 ml) (Fig. 9).
- Premir uma das teclas **A**-**B**-**C.** Aguardar que a máquina termine o ciclo de carga do circuito hidráulico. A luz indicadora **D** desliga-se.

NOTA: caso no final do carregamento, as teclas **A**-**B**-**C** e a luz indicadora **D** continuem a piscar, repetir as operações do ponto anterior.

- As teclas **A**-**B**-**C** piscam simultaneamente. A máquina encontra-se na fase de aquecimento.
- Quando as teclas **A**-**B**-**C** se acendem de modo fixo, enxaguar premindo a tecla **C**. Premir novamente a tecla para enxaguar uma segunda vez. Aguardar que a máquina termine o ciclo de enxaguamento.
- No final da operação, esvaziar a gaveta de cápsulas usadas (Fig 6).

Ligar o aparelho

- Encher o reservatório com água fria, sem gás (Fig. 4).
- Ligar o aparelho premindo o botão de energia (Fig. 14).
- As teclas **A**-**B**-**C** piscam simultaneamente. A máquina encontra-se na fase de aquecimento. Quando as teclas se acendem de modo fixo e a máquina emite 2 sinais sonoros, o aparelho está pronto para ser utilizado.

Sinalizações gerais de funcionamento

SINAL DE DESCALCIFICAÇÃO:

- Quando a luz indicadora **D** pisca a **AMARELO**, e a máquina emite 3 sinais sonoros, deve realizar-se o ciclo de descalcificação (consultar o cap. Descalcificação).

AQUECIMENTO:

- As teclas **A**-**B**-**C** piscam simultaneamente.

QUANDO A ÁGUA SE ESGOTA DURANTE O FUNCIONAMENTO:

- Quando a luz indicadora **D** pisca a **VERMELHO**, e a máquina emite 3 sinais sonoros iniciais e posteriormente 1 intermitentemente, o reservatório de água está vazio.
- Encher o reservatório de água com água fria, sem gás (Fig. 4).
- Premir uma das teclas **A**-**B**-**C**. Aguardar que a máquina termine o ciclo de carga do circuito hidráulico.
- Quando as teclas **A**-**B**-**C** se acendem de modo fixo, a máquina está pronta para ser utilizada.

SE A ALAVANCA FOR LEVANTADA DURANTE A DISTRIBUIÇÃO DE UM PRODUTO:

- Levantar a alavanca durante a distribuição de um produto (Fig. 1), pode originar salpicos de água quente. **Perigo de queimaduras!**
- A luz indicadora **D** pisca a **VERMELHO** e a máquina emite um sinal sonoro intermitente. A distribuição é imediatamente interrompida.
- Baixar a alavanca (Fig. 3).
- Premir uma das teclas **A**-**B**-**C** para reiniciar o alarme.
- A máquina está novamente pronta para ser utilizada.

Regulação da altura da chávena

- A máquina pode ser regulada para permitir a utilização correcta de chávenas grandes ou pequenas.
- Inicialmente, a máquina está preparada para ser utilizada com chávenas grandes (Fig. 7).
- Para melhores resultados ao utilizar chávenas pequenas, elevar o recipiente de recolha de gotas e a grelha e fixá-la nos dois orifícios superiores (Fig. 10).
- Colocar uma chávena pequena em baixo do distribuidor de café (Fig. 8).

Utilização correcta das teclas

Para a distribuição de “Expresso” ou “Café creme”, utilizar exclusivamente as teclas **A** ou **B** (1ª e 2ª de cima respectivamente, iluminadas a **BRANCO**). As mesmas teclas, segundo a quantidade, podem ser utilizadas para preparar cápsulas de cevada, ginseng, chocolate ou leite.
A tecla **C** (3ª de cima, iluminada a **AZUL**) deve ser utilizada exclusivamente para “Café americano”. Com esta tecla podem ser utilizadas cápsulas de chá ou tisanas.
Não utilizar a tecla **C** para distribuir café expresso ou de sabor intenso. Nesta função, a máquina é regulada à baixa pressão o que reduz o creme, o sabor do café e poderá causar a interrupção da distribuição.

NOTA: No circuito da máquina podem ficar excedentes do produto que acabou de ser distribuído. Para proteger ao máximo o sabor da bebida recomenda-se, ao distribuir leite, chocolate ou bebidas solúveis, enxaguar o aparelho. Para enxaguar premir uma tecla qualquer (**A**, **B** ou **C**), sem inserir uma cápsula.
Sugere-se realizar esta operação, pelo menos, uma vez por semana.

Distribuição de café

- Levantar a alavanca para abrir o compartimento de introdução de cápsulas (Fig. 1).
- Introduzir a cápsula empurrando-a para dentro com uma leve pressão (Fig. 2).
- Baixar totalmente a alavanca (Fig. 3).
- Colocar uma chávena por debaixo do distribuidor de café (Fig. 7 ou 8).
- **Premir brevemente** a tecla **A** ou **B**, segundo o café desejado.
- A tecla premida pisca. A distribuição pára quando a quantidade programada é atingida e a máquina emite um sinal sonoro.
- Levantar a alavanca para expelir a cápsula para a gaveta de cápsulas usadas (Fig. 1).
- Baixar a alavanca (Fig. 3).

NOTA: las quantidades de café distribuídas podem ser programadas segundo o gosto pessoal e segundo as dimensões das chávenas usadas.
Para programar as quantidades, consultar o cap. “Programação da quantidade de café na chávena”.

Programação da quantidade de café na chávena

- Levantar a alavanca para abrir o compartimento de introdução de cápsulas (Fig. 1).
- Introduzir a cápsula empurrando-a para dentro com uma leve pressão (Fig. 2).
- Baixar totalmente a alavanca (Fig. 3).
- Colocar uma chávena por debaixo do distribuidor (Fig. 7 ou 8).
- Premir **e manter premida** a tecla do café desejado.
- Ao atingir a quantidade de café desejada, libertar a tecla. Agora a tecla está programada. **A quantidade de café distribuída pode ser programada de um mínimo de 20 a um máximo de 250 ml.**
- Levantar a alavanca para expelir a cápsula para a gaveta de cápsulas usadas (Fig. 1).
- Baixar a alavanca (Fig. 3).

Poupança de energia

A máquina reduz automaticamente o consumo após **10 minutos** de inutilização. As teclas **A**-**B**-**C** piscam lenta e sequencialmente. Para regressar às condições normais de uso, premir uma tecla qualquer ou levantar a alavanca. O aparelho aquece.
Quando as teclas **A**-**B**-**C** se acendem de modo fixo, a máquina está pronta para ser utilizada.

Limpeza diária

- Retirar o recipiente de recolha de gotas e a gaveta de cápsulas usadas (Fig. 6).
- Levantar a gaveta de cápsulas usadas (Fig. 11), esvaziá-la e enxaguá-la.
- Remover a grelha e o seu suporte (Fig. 12). Levantar o recipiente de recolha de gotas e enxaguá-lo.
- Retirar o reservatório de água (Fig. 5); esvaziá-lo e enxaguá-lo.

NOTA: No circuito da máquina podem ficar excedentes do produto que acabou de ser distribuído. Para proteger ao máximo o sabor da bebida recomenda-se, ao distribuir leite, chocolate ou bebidas solúveis, enxaguar o aparelho. Para enxaguar premir uma tecla qualquer (**A**, **B** ou **C**), sem inserir uma cápsula.
Sugere-se realizar esta operação, pelo menos, uma vez por semana.

Para limpar a superfície do aparelho usar um pano macio e um detergente neutro. Não limpar o aparelho com jactos de água.

Os componentes de plástico da máquina, incluindo o reservatório de água **NÃO** podem ser lavados na máquina de lavar loiça.

Descalcificação

Sinal de descalcificação: quando a luz indicadora **D** pisca a **AMARELO** e a máquina emite 3 sinais sonoros, deve realizar-se o ciclo de descalcificação, como a seguir ilustrado.

A máquina possui um programa avançado que verifica a quantidade de água usada para a distribuição dos produtos. Esta medida permite indicar ao utilizador quando a máquina precisa de um ciclo de descalcificação.

Recomenda-se a utilização de descalcificante Caffitaly System, que foi concebido de modo a respeitar as características técnicas da máquina, em pleno respeito pela segurança e pelo consumidor. A solução descalcificante deve ser eliminada conforme indicado pelo fabricante e/ou segundo as normas vigentes no país de utilização.

Ler **ATENTAMENTE** as precauções de uso presentes na embalagem do descalcificante. Evitar o contacto com os olhos, a pele e a superfície da máquina.
Durante a descalcificação, não desligar a máquina e não levantar a alavanca. Deverá estar presente uma pessoa durante a operação.
Não utilizar vinagre: pode danificar a máquina!

- Desligar a máquina premindo o botão de energia (Fig. 14).
- Esvaziar e enxaguar a gaveta de cápsulas usadas e o recipiente de recolha de gotas (Fig. 6).
- Retirar e esvaziar o reservatório de água (Fig. 5).
- Misturar o conteúdo de uma embalagem de descalcificante Caffitaly System com cerca de 750 cc de água (total de 1 litro) e deitar no reservatório.
- Garantir que a alavanca está abaixada (Fig. 3) e não se encontra uma cápsula no interior do compartimento de introdução de cápsulas.
- Remover o recipiente de recolha de gotas (Fig. 15).
- Colocar um recipiente (de pelo menos 500 ml) por baixo do distribuidor de café (Fig. 16).
- Manter premidas as teclas **A** e **B** e, em simultâneo, ligar a máquina premindo o botão de energia.
- A tecla **B** está acesa, enquanto a luz indicadora **D** pisca alternadamente a **AMARELO** e **VERMELHO**.
- Premir a tecla **B** para iniciar o ciclo de descalcificação.
- A máquina distribui a solução descalcificante em intervalos (**5 distribuições intercaladas por uma pausa de 4 minutos, com a duração de 25 minutos aproximadamente**). Durante esta fase, **na qual as teclas não devem ser premidas**, a luz indicadora **D** pisca alternadamente a **AMARELO** e **VERMELHO**.
- Se o recipiente se encher, esvaziá-lo.
- Quando a primeira fase termina, a tecla **B** acende-se e a máquina emite um sinal sonoro. O reservatório está vazio.
- Enxaguar cuidadosamente o reservatório de água e enchê-lo com água fria (Fig. 4).
- Esvaziar e enxaguar a gaveta de cápsulas usadas e o recipiente usado e voltar a colocá-los nos seus lugares (Fig. 16).
- Premir a tecla **B** para iniciar o ciclo de enxaguamento.
- A máquina distribui água de enxaguamento (cerca de 500 ml). Durante esta fase a luz indicadora **D** pisca alternadamente a **AMARELO** e **VERMELHO**.
- Quando o ciclo de enxaguamento termina, a máquina emite um sinal sonoro e as teclas **A**-**B**-**C** piscam simultaneamente. A máquina encontra-se na fase de aquecimento.
- Quando as teclas se acendem de modo fixo e a máquina emite 2 sinais sonoros, o aparelho está pronto para ser utilizado.
- Enxaguar cuidadosamente o reservatório de água e enchê-lo com água fria sem gás (Fig. 4).
- Esvaziar e enxaguar a gaveta de cápsulas usadas e voltar a colocá-lo em conjunto com o recipiente de recolha de gotas.

Caffitaly system professional

Resolução de problemas

PROBLEMA	POSSÍVEL CAUSA	SOLUÇÃO
Não sai café. A luz indicadora **D** pisca a **VERMELHO**.	O reservatório está vazio.	Encher o reservatório com água fria. Premir uma tecla para recarregar o circuito. Quando as teclas estão acesas de modo fixo, o aparelho está pronto para ser utilizado.
O café não está suficientemente quente.	- Chávenas frias. - Máquina com calcário.	- Aquecer previamente a chávena. - Descalcificar.
Não é possível abaixar a alavanca.	- A gaveta de cápsulas usadas está cheia. - Cápsula bloqueada dentro da máquina.	- Esvaziar a gaveta de cápsulas usadas. - Remover a cápsula bloqueada.
A luz indicadora **D** acende-se a **VERMELHO** de modo fixo.	Problemas de aquecimento.	Desligar e voltar a ligar a máquina. Caso o problema persista, levar a máquina a um Centro de Assistência Autorizado.
Ao premir uma tecla para distribuir café, a máquina inicia mas pára sem distribuir café ou distribui apenas uma pequena quantidade.	Incorrecta programação da quantidade.	Voltar a programar a quantidade na tecla. Consultar o cap. “Programação da quantidade de café na chávena”.
O café é distribuído muito lentamente e com uma quantidade insuficiente.	Foi usada a tecla **C** com uma cápsula de expresso.	Usar as teclas **A** ou **B**.

Dados técnicos

∿ Consultar a chapa de características presente por baixo da máquina.	kg cerca de 4 kg
1,2 litros	P Máx. 15 bar
temperatura ambiente: 10°C ÷ 40°C	< 70 dB A
375 mm	8 cápsulas
175 mm	275 mm / 370 mm

Os materiais e objectos destinados ao contacto com produtos alimentares estão em conformidade com as prescrições da norma europeia 1935/2004.

INHOUDSOPGAVE

Inleiding:
- Let op de aanwijzingen (Symbolen) 50
- Uw contact met Caffitaly System....50
- Veiligheidswaarschuwingen 51
- Instructies voor gebruik en afvalverwerking 52

Installatie:
- **Bij het in gebruik nemen of nadat het apparaat lange tijd niet gebruikt is**....52
- Het apparaat inschakelen....52
- Algemene signaleringen van de werking....53
- Hoogte-instelling kop/kopje 53

Afgifte product:
- **Correct gebruik van de toetsen** 53
- Afgifte van koffie....54
- Programmering hoeveelheid koffie in het kopje 54

Reiniging en Onderhoud:
- Energiebesparing 54
- Dagelijkse reiniging 54
- Ontkalking 55

Diversen:
- Oplossen van problemen 56
- Technische gegevens....56

Geachte klant, wij danken u voor uw keuze van ons product en voor het in ons gestelde vertrouwen. Met onze machine zult u op elk moment van de dag van uw favoriete warme dranken kunnen genieten, u kunt kiezen uit de verschillende capsules die het Caffitaly System biedt. Bijvoorbeeld: een espresso, een drank met cacaosmaak of een kopje thee zijn in enkele seconden klaar.

Let op de instructies (Symbolen)

Let op.
Dit is het symbool van de veiligheidswaarschuwing.
Dit wordt gebruikt om de aandacht te vestigen op mogelijk gevaar voor persoonlijk letsel.
Neem de aangeduide veiligheidsvoorschriften in acht om mogelijk letsel of de dood te vermijden.

Nota Bene.
Dit symbool wordt gebruikt om op enkele handelingen te wijzen die het gebruik van de machine kunnen verbeteren.

Niet afwasbaar in de vaatwasser

Adviezen voor de reiniging

Uw contact met Caffitaly System

info@caffitaly.com

Caffitaly system professional

Veiligheidswaarschuwingen

Lees **AANDACHTIG** de volgende aanwijzingen!
Op die manier voorkomt u risico op ongelukken en schade aan het apparaat.

- Dit apparaat is bestemd voor huishoudelijk of soortgelijk gebruik zoals bijvoorbeeld: keukens voor winkelpersoneel, kantoren en overige bedrijfsomgevingen; hotels, vakantieboerderijen, motels, Bed & Breakfasts en overige horecagelegenheden.
- Gebruik uitsluitend de speciale capsules voor het Caffitaly System.
- Elk overig gebruik dat niet in deze handleiding staat vermeld kan leiden tot letsel aan personen en maakt de garantie ongeldig. De fabrikant kan niet aansprakelijk gesteld worden voor schade die voortkomt uit oneigenlijk gebruik van het apparaat.
- Nadat u de verpakking verwijderd hebt, controleren of het apparaat intact is. In geval van schade of bij het eerste teken van een defect (raar geluid of geur) of bij een willekeurig probleem in het apparaat, het niet gebruiken en contact opnemen met een Erkend Servicecentrum.
- De onderdelen van de verpakking (plastic zakjes e.d.) moeten buiten het bereik van kinderen worden gehouden, aangezien het een mogelijke bron van gevaar betekent.
- Gebruik het apparaat alleen als de voedingskabel intact is. Neem voor de vervanging van een beschadigde kabel uitsluitend contact op met een Erkend Servicecentrum. Levensgevaar wegens elektrische schokken.
- Bewaar en gebruik het apparaat alleen binnenshuis. Verzeker u ervan dat de elektrische onderdelen, stekkers en kabels droog zijn. Dompel het apparaat nooit onder in water. Bescherm het apparaat tegen spatten of waterdruppels. Elektriciteit en water samen zijn levensgevaarlijk wegens elektrische ontladingen.
- Sluit het apparaat alleen aan op een stopcontact dat voldoet aan de wettelijke voorschriften. Verzeker u ervan dat de spanning van het elektriciteitsnet overeenkomt met de spanning die vermeld staat op het typeplaatje onder op het apparaat.
- Plaats de machine op een vlakke, stevige en hittebestendige ondergrond; de plaats van installatie mag niet meer dan 2° hellen.
- Laat personen (ook kinderen) met beperkte verstandelijke-lichamelijke-zintuiglijke beperkingen, of met onvoldoende ervaring en kennis, het apparaat niet gebruiken, tenzij zij in de gaten gehouden worden door of aanwijzingen over het gebruik gekregen hebben van een persoon die verantwoordelijk is voor hun veiligheid. Houd kinderen onder toezicht en controleer of zij niet met het apparaat gaan spelen!
- Laat de voedingskabel niet in de nabijheid van warme oppervlakken, uitstekende randen of scherpe voorwerpen liggen.
- Steek uw handen nooit in de capsulehouder. Gevaar van verwondingen.
- Sluit altijd de hendel. Open de hendel nooit tijdens afgifte van een drank.
- Verwijder nooit onderdelen uit de machine, tenzij ze volgens de voorschriften dagelijks gereinigd moeten worden.
- Steek nooit voorwerpen in de openingen. Hierdoor kunnen elektrische schokken veroorzaakt worden! Iedere ingreep die niet in deze handleiding beschreven wordt, mag alleen uitgevoerd worden bij een Erkend Servicecentrum!
- Trek niet aan de voedingskabel om het apparaat los te koppelen, maar verwijder de stekker uit het stopcontact om schade aan de kabel te voorkomen.
- Ontkalk het apparaat met regelmatige tussenpozen volgens de aanwijzingen. Anders kan het apparaat beschadigd raken.
- Maak het apparaat zorgvuldig en regelmatig schoon. De aanslag die ontstaat wanneer de reiniging wordt verwaarloosd kan schadelijk zijn voor de gezondheid. Trek de stekker van het apparaat uit het stopcontact en laat het afkoelen voordat u het schoonmaakt.
- Indien u denkt dat het apparaat langdurig niet gebruikt wordt (vakantie e.d.) de stekker uit het stopcontact verwijderen.

Instructies voor gebruik en afvalverwerking

Het apparaat is gefabriceerd met 1ste kwaliteit materialen die opnieuw gebruikt of gerecycled kunnen worden. Dank het apparaat af door het naar een speciaal inzamelingscentrum te brengen.

Waarschuwingen voor het correct weggooien van het product in overeenstemming met de Europese Richtlijn 2002/96/EG en van het Wetsbesluit nr. 151 van 25 juli 2005. Na afloop van de nuttige levensduur mag het product niet weggegooid worden samen met het huishoudelijk afval. Het kan ingeleverd worden bij de speciale centra voor gescheiden inzameling die door de gemeentelijke overheden voorzien zijn, of bij de leveranciers die deze service bieden.
Door het gescheiden als afval verwerken van een elektrisch huishoudelijk apparaat kunnen eventuele negatieve gevolgen voor het milieu en de gezondheid voorkomen worden, die voort zouden kunnen vloeien uit een ongeschikte afvalverwerking, en maakt het terugwinnen van materialen waaruit het bestaat mogelijk om een belangrijke besparing van energie en grondstoffen te verkrijgen. Om de verplichting van het gescheiden tot afval verwerken van elektrische huishoudelijke apparaten te benadrukken, is op het product het symbool van de vuilnisbak met een kruis erdoor aangebracht. Het niet op de juiste wijze verwerken als afval door de gebruiker kan leiden door administratieve bekeuringen volgens de geldende wetgeving.
Het verpakkingsmateriaal kan gerecycled worden. Wend u tot de bevoegde instanties voor informatie met betrekking tot de plaatselijke voorschriften.

Bij het in gebruik nemen of na een lange periode dat het apparaat niet gebruikt is

- Vul het reservoir met vers water, zonder koolzuur (Afb. 4).
- Steek de stekker in het stopcontact en schakel het apparaat in (Afb. 13).
- Controleer of de hendel dicht is (Afb. 3).
- Niet alleen de toetsen **A**-**B**-**C** knipperen, maar ook het lampje **D** knippert afwisselend **ROOD**
- Plaats een kan die groot genoeg is (minstens 250ml) onder het afgiftepunt (Afb. 9).
- Druk op een van de toetsen **A**-**B**-**C.** Wacht tot het apparaat het watercircuit heeft gevuld. Het lampje **D** gaat uit.

NOTA BENE: indien na afloop van het vullen, de toetsen **A**-**B**-**C** en het lampje **D** blijven knipperen, de handelingen vanaf het vorige punt herhalen.

- De toetsen **A**-**B**-**C** knipperen gelijktijdig; het apparaat is bezig met opwarmen.
- Wanneer de toetsen **A**-**B**-**C** permanent gaan branden, een spoelcyclus uitvoeren, door op de toets **C** te drukken. Nogmaals op de toets drukken voor een tweede spoelcyclus. Wacht tot de machine de spoelcyclus voltooid heeft.
- Na afloop van deze procedure het water uit de bak gebruikte capsules verwijderen (Afb. 6).

Het apparaat inschakelen

- Vul het reservoir met vers water, zonder koolzuur (Afb. 4).
- Druk op de hoofdschakelaar (Afb. 14) om het apparaat in te schakelen.
- De toetsen **A**-**B**-**C** knipperen gelijktijdig; het apparaat is bezig met opwarmen. Wanneer de toetsen permanent gaan branden, en de machine 2 geluidssignalen laat horen, dan is het apparaat klaar voor gebruik.

Algemene signaleringen van de werking

SIGNAAL ONTKALKING:

- Wanneer het lampje **D GEEL** knippert, en de machine 3 geluidssignalen laat horen, wordt geadviseerd de ontkalkingscyclus uit te voeren (zie hoofdst. Ontkalking).

VERWARMING:

- De toetsen **A**-**B**-**C** knipperen gelijktijdig.

WANNEER HET WATER OPRAAKT TIJDENS DE WERKING:

- Wanneer het lampje **D ROOD** knippert, en de machine eerst 3 geluidssignalen laat horen en vervolgens 1 geluidssignaal met onderbrekingen, dan is het waterreservoir leeg.
- Vul het reservoir met vers water, zonder koolzuur (Afb. 4).
- Druk op een van de toetsen **A**-**B**-**C**. Wacht tot het apparaat het watercircuit heeft gevuld.
- Wanneer de toetsen **A**-**B**-**C** permanent gaan branden is het apparaat klaar voor gebruik.

WANNEER DE HENDEL WORDT OPGETILD TIJDENS AFGIFTE:

- Wanneer de hendel tijdens de afgifte van een product wordt opgetild (Afb. 1), kan het zijn dat er heet water wegspat. **Gevaar voor brandwonden!**
- Het lampje **D** knippert **ROOD** en de machine laat een geluidssignaal met onderbrekingen horen. De afgifte wordt onmiddellijk onderbroken.
- Sluit de hendel (Afb. 3).
- Druk op een van de toetsen **A**-**B**-**C** om het alarm te resetten.
- De machine is weer gereed voor gebruik.

Hoogte-instelling kop / kopje.

- De machine kan worden afgesteld om het juiste gebruik van grote koppen of kleine kopjes mogelijk te maken.
- De machine is aanvankelijk ingesteld voor het gebruik van grote koppen (Afb. 7).
- Voor een beter resultaat bij gebruik van kleine kopjes, moeten de druppelopvangbak en het rooster omhoog en vastgezet worden in de twee bovenste gaten (Afb. 10).
- Nu kan er een klein kopje onder het koffie-afgiftepunt gezet worden (Afb. 8).

Correct gebruik van de toetsen

Voor de afgifte van "Espresso" of "Koffie met melk", uitsluitend gebruik maken van de toetsen **A** o **B** (respectievelijk 1° en 2° van boven, die **WIT** verlicht zijn). Gebruik diezelfde toetsen, afhankelijk van de hoeveelheid, voor afgifte van capsules met gerstekoffie, ginsengthee, cacao of melk.
De toets **C** (3° van boven, **BLAUW** verlicht) mag uitsluitend gebruikt worden voor "Filterkoffie". Maak tevens gebruik van deze toets voor capsules thee, kamillethee en kruidenthee.
Gebruik de toets **C** niet voor espresso en in ieder geval niet voor sterke koffie. Tijdens deze functie is de machine namelijk. afgesteld op lage druk, m.a.w. het produceert minder koffiecrème, waardoor de afgifte mogelijk onderbroken wordt.

NOTA BENE: in het circuit van de machine kunnen sporen van het net afgegeven product aanwezig zijn. Met het oog op het behoud van de smaak van de drank wordt geadviseerd, voor de afgifte van melk, chocolademelk of oplosproducten, een korte spoelcyclus uit te voeren. Het spoelen wordt uitgevoerd door een willekeurige toets (**A**, **B** of **C**) in te drukken, zonder dat er een capsule geplaatst is.
Geadviseerd wordt deze handeling in ieder geval minstens eenmaal per week uit te voeren.

Afgifte van koffie

- Til de hendel op om de ruimte voor het plaatsen van de capsule te openen (Afb. 1).
- Plaats de capsule door ze met lichte druk naar binnen te duwen (Afb. 2).
- Sluit de hendel volledig (Afb. 3).
- Zet een kop of kopje onder het afgiftepunt voor koffie (Afb. 7 of 8).
- **Druk even op** toets **A** of **B**, afhankelijk van het gewenste soort koffie.
- De knop waarop gedrukt is begint te knipperen. De afgifte stopt wanneer de geprogrammeerde hoeveelheid bereikt is, waarna het apparaat een geluidssignaal laat horen.
- Til de hendel op om de capsule te verwijderen; ze valt in het daarvoor bestemde bakje (Afb. 1).
- Sluit de hendel (Afb. 3).

NOTA BENE: de hoeveelheden koffie die afgegeven worden kunnen naar eigen smaak en de afmetingen van de gebruikte koppen of kopjes geprogrammeerd worden.
Voor het programmeren van de hoeveelheid het Hfdst. "Programmering hoeveelheid koffie in kop".

Programmering van hoeveelheid koffie in de kop

- Til de hendel op om de ruimte voor het plaatsen van de capsule te openen (Afb. 1).
- Plaats de capsule door ze met lichte druk naar binnen te duwen (Afb. 2).
- Sluit de hendel volledig (Afb. 3).
- Zet een kop of kopje onder het afgiftepunt (Afb. 7 of 8).
- Druk op de toets voor de gewenste koffie **en houdt hem ingedrukt**.
- Laat de toets los wanneer de gewenste hoeveelheid koffie is afgegeven. Nu is de toets geprogrammeerd. **De afgegeven hoeveelheid koffie kan geprogrammeerd worden van minimaal 20 tot maximaal 250 ml.**
- Til de hendel op om de capsule te verwijderen; ze valt in het daarvoor bestemde bakje (Afb. 1).
- Sluit de hendel (Afb. 3).

Energiebesparing

De machine beperkt automatisch het verbruik nadat hij **10 minuten** niet in gebruik geweest is. De toetsen **A**-**B**-**C** knipperen langzaam en na elkaar. Om de gewone gebruiksvoorwaarden te herstellen een willekeurige toets indrukken of de hendel optillen. Het apparaat begint met opwarmen.
Wanneer de toetsen **A**-**B**-**C** permanent gaan branden, is de machine klaar voor gebruik.

Dagelijkse reiniging

- Trek de druppelopvangbak en de bak met gebruikte capsules naar buiten (Afb. 6).
- Til de bak voor gebruikte capsules (Afb. 11) op; maak hem leeg en spoel hem uit.
- Verwijder het rooster en de bijbehorende steun (Afb. 12). Til de druppelopvangbak op, maak hem leeg en spoel hem om.
- Verwijder het waterreservoir (Afb. 5); maak het leeg en spoel het uit.

NOTA BENE: in het circuit van de machine kunnen sporen van het net afgegeven product aanwezig zijn. Met het oog op het behoud van de smaak van de drank wordt geadviseerd, voor de afgifte van melk, chocolademelk of oplosproducten, een korte spoelcyclus uit te voeren. Het spoelen wordt uitgevoerd door en willekeurige toets (**A**, **B** of **C**) in te drukken, zonder een capsule te hebben geplaatst.
Geadviseerd wordt deze handeling in ieder geval minstens eenmaal per week uit te voeren.

Gebruik voor de reiniging van het oppervlak van het apparaat een zachte doek en een mild reinigingsmiddel. Reinig het apparaat niet met een waterstraal.

De kunststof onderdelen van het apparaat, inclusief het waterreservoir mogen **NIET** in de vaatwasser gereinigd worden.

Ontkalking

Signalering ontkalking: wanneer het lampje **D GEEL** knippert en de machine 3 geluidssignalen laat horen, wordt geadviseerd de ontkalkingscyclus uit te voeren, zoals hierna is afgebeeld.

De machine is voorzien van een geavanceerd programma dat controleert hoeveel water er verbruikt wordt voor de afgifte van de producten. Deze meting maakt het mogelijk de gebruiker aanwijzingen te geven over wanneer het apparaat een ontkalkingscyclus nodig heeft.

Het wordt geadviseerd de ontkalkingsoplossing Caffitaly System te gebruiken, die rekening houdt met de technische kenmerken van de machine en de veiligheid van de gebruiker waarborgt. De ontkalkingsoplossing moet weggegooid worden volgens de aanwijzingen van de fabrikant en/of de geldende voorschriften in het land van gebruik.

Lees **AANDACHTIG** de gebruiksaanwijzing op de verpakking van het ontkalkingsmiddel. Vermijd aanraking met de ogen, huid en oppervlakken van de machine.
Schakel de machine tijdens het ontkalken niet uit en til de hendel niet op. Er moet iemand aanwezig zijn tijdens deze werkzaamheden.
Gebruik geen azijn, dat kan uw machine beschadigen!

- Schakel de machine uit met de hoofdschakelaar (Afb. 14).
- Maak de druppelopvangbak en de bak voor gebruikte capsules leeg en spoel ze om (Afb. 6).
- Verwijder het waterreservoir en maak het leeg (Afb. 5).
- Meng de inhoud van een flacon Caffitaly System ontkalkingsmiddel met ongeveer 750 cc. water (1 liter in totaal) en schenk het mengsel in het reservoir.
- Controleer of de hendel dicht is (Afb. 3) en de ruimte voor plaatsen van de capsules leeg is.
- Verwijder de druppelopvangbak (Afb. 15).
- Zet een bak (van minstens 500 ml) onder het afgiftepunt (Afb. 16).
- Houd de toetsen **A** en **B** ingedrukt en schakel tegelijkertijd het apparaat in met de hoofdschakelaar.
- De toets **B** brandt, terwijl het lampje **D** afwisselend **GEEL** en **ROOD** knippert.
- Druk op de toets **B** om de ontkalkingscyclus te starten.
- De machine geeft de ontkalkingsoplossing met intervallen af (**5 afgiftes onderbroken door een pauze van 4 minuten, gedurende ongeveer 25 minuten**). Tijdens deze fase, **waarin de toetsen niet ingedrukt mogen worden**, knippert het lampje **D** afwisselend **GEEL** en **ROOD**.
- Als de kan vol raakt, moet deze leeg gemaakt worden.
- Wanneer de eerste fase is afgerond, gaat de toets **B** branden en laat de machine een geluidssignaal horen. Het waterreservoir is leeg.
- Spoel het waterreservoir zorgvuldig uit en vul het weer met vers water (Afb. 4).
- Maak de bak voor de gebruikte capsules en de gebruikte kan leeg en spoel ze om, zet ze daarna weer terug op hun plaats (Afb. 16).
- Druk op de toets **B** om de spoelcyclus te starten.
- De machine geeft het spoelwater af (ongeveer 500 ml). Tijdens deze fase knippert het lampje **D** afwisselend **GEEL** en **ROOD**.
- Wanneer de spoelcyclus afgelopen is, laat de machine een geluidssignaal horen en de toetsen **A**-**B**-**C** gaan gelijktijdig knipperen; de machine is bezig op te warmen
- Wanneer de toetsen permanent gaan branden, en de machine 2 geluidssignalen laat horen, dan is het apparaat klaar voor gebruik.
- Maak het waterreservoir leeg, spoel het zorgvuldig om en vul het weer met vers water zonder koolzuur (Afb. 4).
- Maak de bak voor gebruikte capsules leeg en spoel hem om en zet hem samen met de druppelopvangbak terug op zijn plaats.

Oplossing van problemen

PROBLEEM	MOGELIJKE OORZAAK	OPLOSSING
Er komt geen koffie naar buiten. Het lampje **D** knippert **ROOD**.	Het waterreservoir is leeg.	Vul het reservoir met vers water. Druk op een toets om het circuit te vullen. Wanneer de toetsen blijven branden is het apparaat gereed voor gebruik.
De koffie is niet warm genoeg.	- Grote koppen / kleine kopjes zijn koud. - De machine heeft kalkaanslag.	- Verwarm het kopje voor. - Ontkalken.
De hendel kan niet omlaag gezet worden.	- De opvangbak zit vol met gebruikte capsules. - Er is een capsule in het apparaat vastgeraakt.	- Maak de bak met de gebruikte capsules leeg. - Verwijder de vastgeraakte capsule.
Het lampje **D** brandt permanent **ROOD**.	Opwarmingsproblemen.	Schakel de machine uit en weer in. Wanneer het probleem voortduurt het apparaat naar een Erkend Servicecentrum brengen.
Wanneer gedrukt wordt op een knop voor koffie-afgifte start het apparaat, maar geeft het geen of slechts een kleine hoeveelheid koffie af.	De hoeveelheid is verkeerd geprogrammeerd.	Programmeer de hoeveelheid voor de toets opnieuw. Zie hfdst. "Programmering van hoeveelheid koffie in kopjes".
De afgifte van koffie is zeer traag en de kwaliteit zeer slecht.	Toets **C** is ingedrukt met een capsule voor espressokoffie.	Gebruik de toetsen **A** of **B**.

Technische gegevens

~ Raadpleeg het gegevensplaatje op de bodem van de machine.	kg Ongeveer 4 kg
1,2 liter	P Max. 15 bar
omgevingstemperatuur: 10°C ÷ 40°C	< 70dB A
375 mm	8 capsule
175 mm / 275 mm / 370 mm	

De materialen en voorwerpen die bestemd zijn om met levensmiddelen in aanraking te komen, zijn conform de voorschriften van Europese verordening 1935/2004.

IB1600100 - Rev.02 del 13-03-15

Caffitaly System S.p.A.
via Panigali 38
40041 Gaggio Montano (BO) - Italy
Phone: +39 0534 38911
Fax: +39 0534 38962
Web: www.caffitaly.com

Caffitaly system

Caffitaly system professional